Оглавление каталога

№ группы подгруппы	Наименование	Обозначение	№ страницы
1.	**Сеялка С6-ПС**		**3**
1.1.	Борона	КСИЛ.271145.025	10
1.1.1.	Держатель бороны	КСИЛ.271145.004	11
1.1.2.	Борона	КСИЛ.271145.023	13
1.1.3.	Борона	КСИЛ.271145.024	14
1.2.	Сошник	КСИЛ.273114.048	15
1.2.1.	Ограничитель заглубления	КСИЛ.304274.437	17
1.2.2.	Колесо прикатывающее	КСИЛ.304346.022	18
1.3.	Бункер	КСИЛ.301112.181-01	19
1.3.1.	Аппарат высевающий	КСИЛ.273123.001	24
1.3.2.	Аппарат высевающий	КСИЛ.273123.001-01	27
1.3.3.	Вал	КСИЛ.303725.018	30
1.3.4.	Вал	КСИЛ.303725.019	31
1.3.5.	Вал	КСИЛ.303725.025	32
1.3.6.	Вал	КСИЛ.303725.027	33
1.3.7.	Ролик натяжной	КСИЛ.304341.001	34
1.3.8.	Эжектор	КСИЛ.306575.013	35
1.3.8.1.	Хомут	КСИЛ.301532.047	36
1.4.	Рама прицепная	КСИЛ.301229.076	37
1.4.1.	Опора	КСИЛ.301116.017	39
1.4.2.	Опора	КСИЛ.301318.182	40
1.4.2.1.	Стойка	КСИЛ.301422.097	41
1.5.	Держатель	КСИЛ.301524.212	42
1.6.	Держатель	КСИЛ.301524.212-01	43
1.7.	Держатель	КСИЛ.301524.245	44
1.8.	Держатель	КСИЛ.301524.245-01	45
1.9.	Держатель	КСИЛ.301524.248	46
1.10.	Держатель	КСИЛ.301524.248-01	47
1.11.	Держатель	КСИЛ.301524.277	48
1.12.	Держатель	КСИЛ.301524.277-01	49
1.13.	Подвеска левая	КСИЛ.301525.022	50
1.14.	Подвеска правая	КСИЛ.301525.023	52
1.15.	Хомут	КСИЛ.301532.047-01	54
1.16.	Хомут	КСИЛ.301532.047-02	55
1.17.	Хомут	КСИЛ.301532.047-03	56
1.18.	Держатель	КСИЛ.301568.421	57
1.19.	Кронштейн	КСИЛ.301568.835	58
1.20.	Кронштейн	КСИЛ.301568.835-01	59
1.21.	Система трубопроводов	КСИЛ.302318.030	60
1.22.	Распределитель	КСИЛ.302426.006	62
1.23.	Привод вентилятора	КСИЛ.303352.029	63
1.23.1.	Вентилятор	КСИЛ.303311.023	65
1.23.1.1.	Подшипниковый узел	КСИЛ.301524.214	66

№ группы подгруппы	Наименование		№ страницы
1.24.	Блок привода	КСИЛ.303665.004	67
1.25.	Вал	КСИЛ.303729.011	68
1.26.	Фиксатор глубины	КСИЛ.304261.096	69
1.27.	Фиксатор глубины	КСИЛ.304261.096-01	70
1.28.	Упор	КСИЛ.304274.450	71
1.29.	Ролик натяжной	КСИЛ.304341.005	72
1.30.	Устройство винтовое	КСИЛ.304521.008	73
1.31.	Площадка	КСИЛ.305163.076	74
1.31.1.	Поручень	КСИЛ.305111.051	75
1.31.2.	Поручень	КСИЛ.305111.051-01	76
.132.	Маркер	КСИЛ.305449.022	77
1.32.1.	Диск	КСИЛ.304165.049	78
1.33.	Маркер	КСИЛ.305449.022-01	79

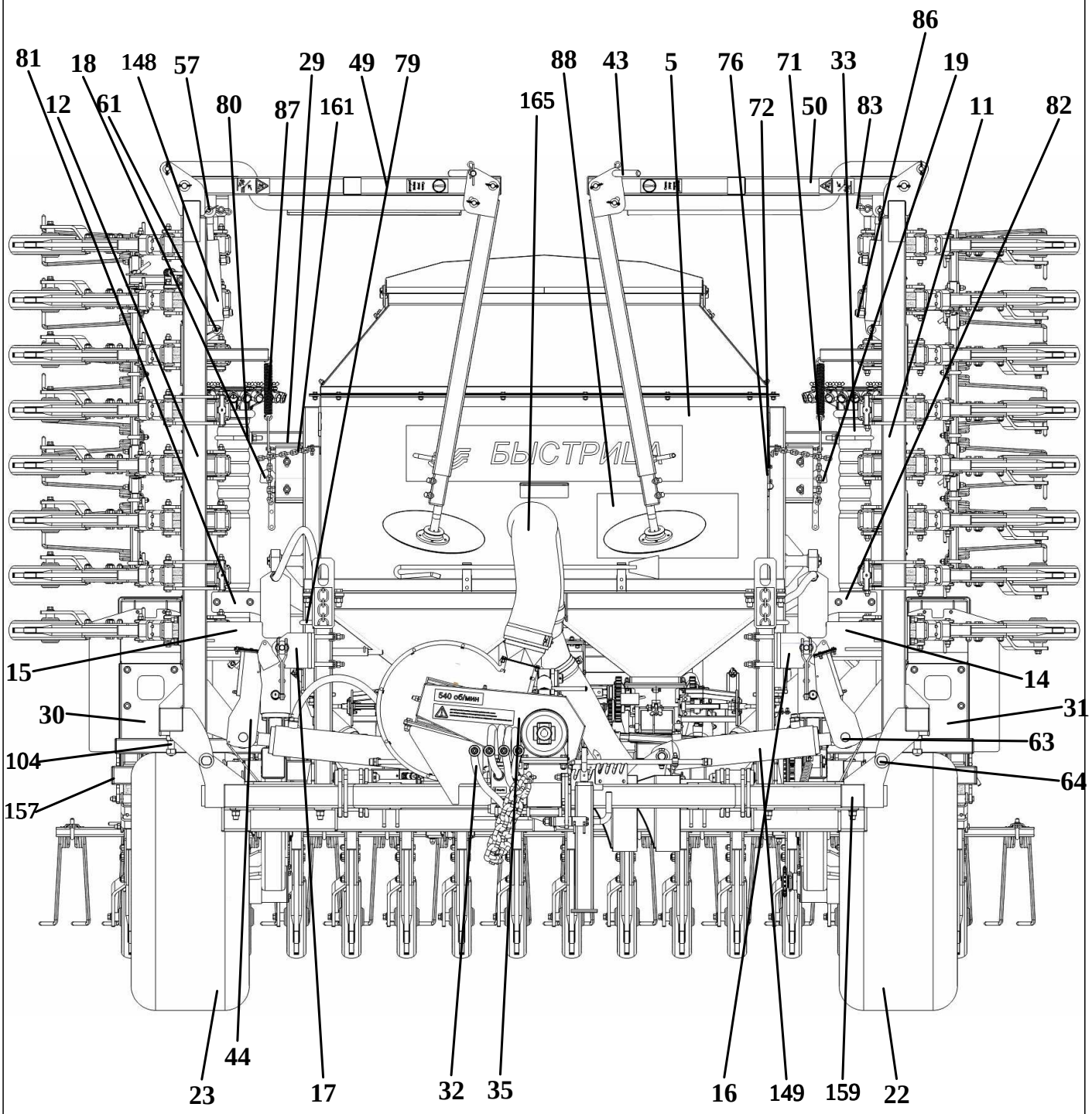
81
18
148
57
29
49
79
88
43
5
76
71
33
86
19
12
61
80
87
161
165
72
50
83
11
82
БЫСТРИЦА
15
14
30
31
104
63
157
64
44
23
17
32
35
16
149
159
22

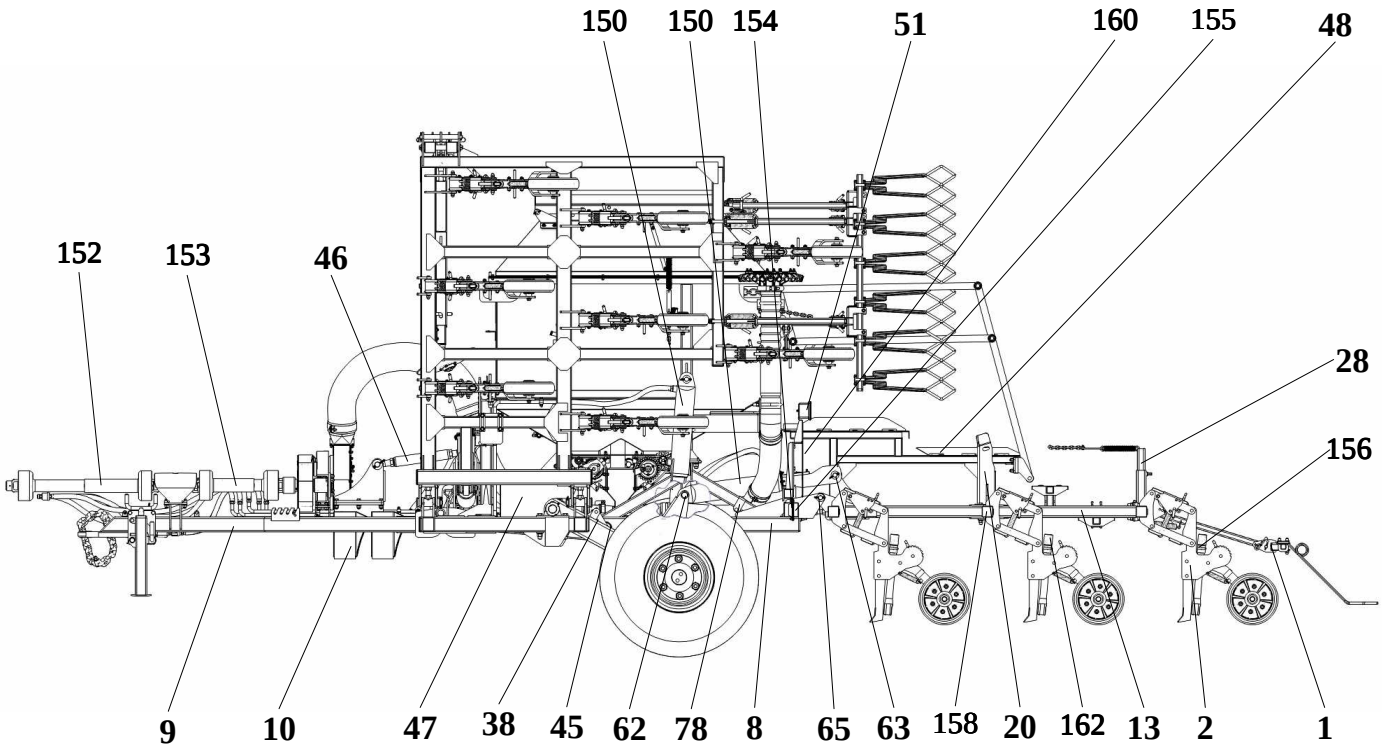
150
150
154
51
160
155
48
152
153
46
28
156
9
10
47
38
45
62
78
8
65
63
158
20
162
13
2
1

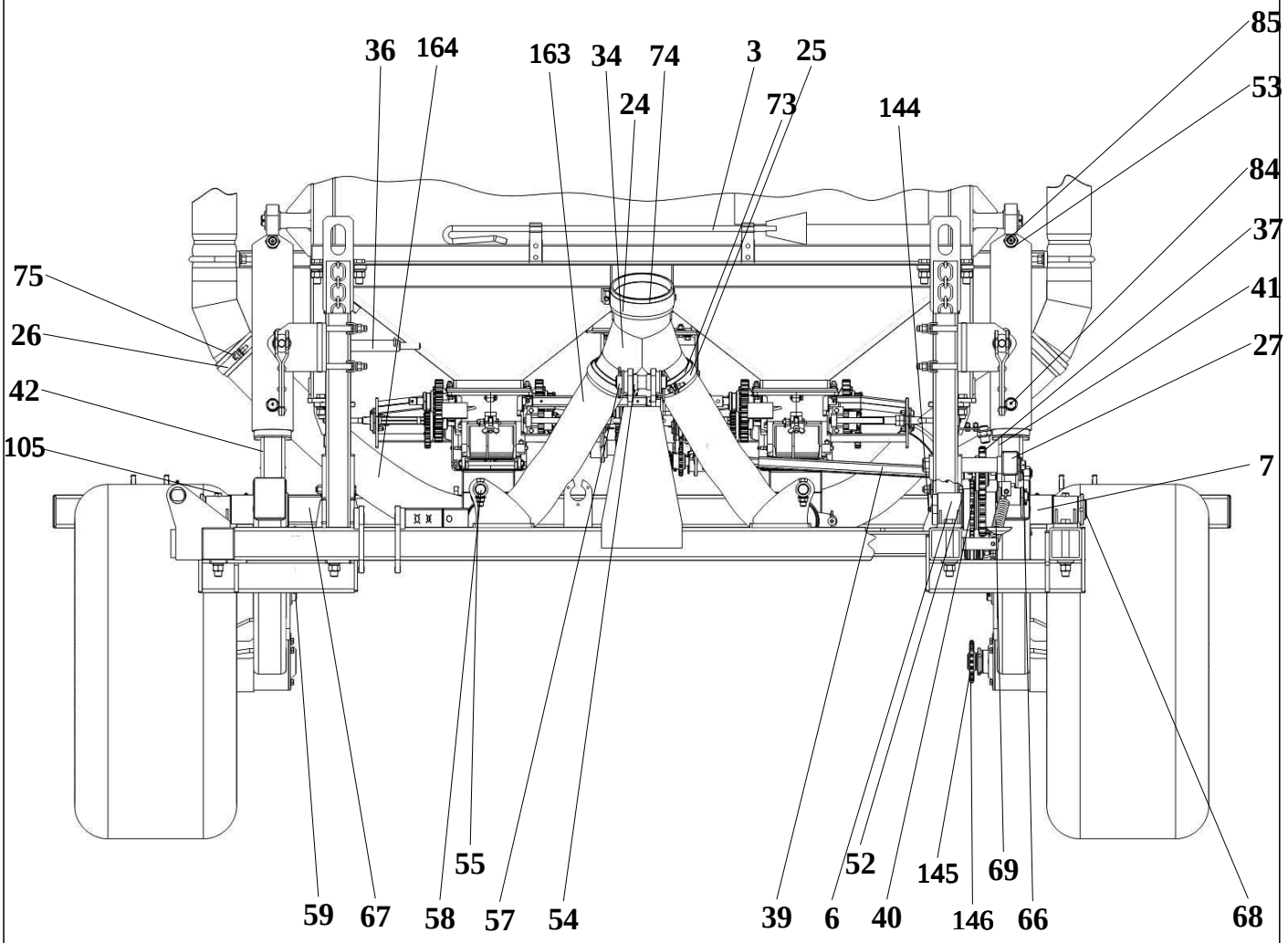
36
164
163
34
74
3
25
24
73
144
85
53
84
37
41
27
75
26
42
105
7
55
52
145
69
59
67
58
57
54
39
6
40
146
66
68

№ позиции	Обозначение	Наименование	Кол-во
1	КСИЛ.271145.025	Борона	1
2	КСИЛ.273114.048	Сошник	32
3	КСИЛ.273119.001	Чистик	1
4	КСИЛ.273129.019	Установка унифицированной системы контроля	1
5	КСИЛ.301112.181-01	Бункер	1
6	КСИЛ.301116.008	Корпус	2
7	КСИЛ.301116.021	Корпус	2
8	КСИЛ.301229.073	Рама	1
9	КСИЛ.301229.076	Рама прицепная	1
10	КСИЛ.301314.149	Устройство противооткатное	2
11	КСИЛ.301343.429	Балка	1
12	КСИЛ.301343.429-01	Балка	1
13	КСИЛ.301343.430	Балка	1
14	КСИЛ.301524.212	Держатель	1
15	КСИЛ.301524.212-01	Держатель	1
16	КСИЛ.301524.245	Держатель	1
17	КСИЛ.301524.245-01	Держатель	1
18	КСИЛ.301524.248	Держатель	1
19	КСИЛ.301524.248-01	Держатель	1
20	КСИЛ.301524.277	Держатель	1
21	КСИЛ.301524.277-01	Держатель	1
22	КСИЛ.301525.022	Подвеска левая	1
23	КСИЛ.301525.023	Подвеска правая	1
24	КСИЛ.301532.047-01	Хомут	2
25	КСИЛ.301532.047-02	Хомут	4
26	КСИЛ.301532.047-03	Хомут	6
27	КСИЛ.301568.069-01	Кронштейн	1
28	КСИЛ.301568.421	Держатель	2
29	КСИЛ.301568.511	Кронштейн	2
30	КСИЛ.301568.835	Кронштейн	1
31	КСИЛ.301568.835-01	Кронштейн	1
32	КСИЛ.302318.030	Система трубопроводов	1
33	КСИЛ.302426.006	Распределитель	2
34	КСИЛ.302635.037	Тройник	1
35	КСИЛ.303352.029	Привод вентилятора	1
36	КСИЛ.303658.021	Ручка	1
37	КСИЛ.303665.004	Блок привода	1
38	КСИЛ.303672.035	Рычаг натяжной	1
39	КСИЛ.303729.011	Вал	1
40	КСИЛ.303838.001	Звездочка-шестерня	1
41	КСИЛ.304261.096	Фиксатор глубины	1
42	КСИЛ.304261.096-01	Фиксатор глубины	1
43	КСИЛ.304274.009-01	Упор	2
44	КСИЛ.304274.450	Упор	2
45	КСИЛ.304341.005	Ролик натяжной	1

№ позиции	Обозначение	Наименование	Кол-во
46	КСИЛ.304521.008	Устройство винтовое	1
47	КСИЛ.305142.169	Кожух	1
48	КСИЛ.305163.076	Площадка	1
49	КСИЛ.305449.022	Маркер	1
50	КСИЛ.305449.022-01	Маркер	1
51	КСИЛ.685612.465	Сигнализация транспортная	1
52	КСИЛ.711141.138-02	Шайба	1
53	КСИЛ.711141.212	Шайба	6
54	КСИЛ.711141.421	Кольцо	4
55	КСИЛ.713141.090	Втулка	4
56	КСИЛ.713141.119	Втулка	4
57	КСИЛ.715112.123	Ось	2
58	КСИЛ.715112.206	Ось	2
59	КСИЛ.715312.033-01	Ось	2
60	КСИЛ.715312.066-01	Ось	2
61	КСИЛ.715312.066-02	Ось	2
62	КСИЛ.715312.119	Ось	2
63	КСИЛ.715312.136	Ось	4
64	КСИЛ.715312.186	Ось	4
65	КСИЛ.715312.186-01	Ось	2
66	КСИЛ.715512.006	Ось	1
67	КСИЛ.715513.022	Вал	1
68	КСИЛ.715514.023	Вал	1
69	КСИЛ.735551.001	Пружина	1
70	КСИЛ.735551.001-01	Пружина	1
71	КСИЛ.741125.449	Пластина	2
72	КСИЛ.741129.826	Планка	1
73	КСИЛ.741132.077	Пластина	4
74	КСИЛ.741132.078	Пластина	2
75	КСИЛ.741133.495	Пластина	6
76	КСИЛ.741221.179	Стрелка	1
77	КСИЛ.745212.595	Уголок	1
78	КСИЛ.745212.595-01	Уголок	1
79	КСИЛ.745315.012	Скоба	4
80	КСИЛ.745361.022	Скоба	4
81	КСИЛ.745522.172	Угольник	1
82	КСИЛ.745522.172-01	Угольник	1
83	КСИЛ.746616.009	Защелка	3
84	КСИЛ.753125.003	Пробка	6
85	КСИЛ.753136.008	Переходник	6
86	КСИЛ.753136.018	Переходник	4
87	КСИЛ.753552.011	Пружина	2
88	КСИЛ.754345.282	Таблица	1
89	КСИЛ.754411.047	Планка фирменная	1
90	КСИЛ.754463.353	Наклейка	2
91	КСИЛ.754463.354	Наклейка	1

№ позиции	Обозначение	Наименование	Кол-во
92	КСИЛ.754463.355	Наклейка	4
93	КСИЛ.754463.624-01	Наклейка	1
94	КСИЛ.754466.325	Наклейка	1
95	КСИЛ.754466.326	Наклейка	1
96	КСИЛ.754466.327	Наклейка	2
97	КСИЛ.754466.329	Наклейка	1
98	КСИЛ.754466.331	Наклейка	1
99	КСИЛ.754466.637	Наклейка	1
100	КСИЛ.754466.639	Наклейка	1
101	КСИЛ.754466.701	Наклейка	1
102	КСИЛ.754466.702	Наклейка	1
103	КСИЛ.754466.702-01	Наклейка	1
104	КСИЛ.758129.005	Болт	6
105	КСИЛ.758131.014	Болт	2
106		Болт с шестигранной головкой ГОСТ Р ИСО 4014-М12х90-5.6-А9К	2
107		Болт с шестигранной головкой ГОСТ Р ИСО 4014-М16х130-5.6-А9К	8
108		Винт с низкой цилиндрической головкой ГОСТ Р ИСО 1207-М6х12-4.8-А9К	2
109		Винт с шестигранной головкой ГОСТ Р ИСО 4017-М6х16-5.6-А9К	6
110		Винт с шестигранной головкой ГОСТ Р ИСО 4017-М6х25-5.6-А9К	2
111		Винт с шестигранной головкой ГОСТ Р ИСО 4017-М6х30-5.6-А9К	4
112		Винт с шестигранной головкой ГОСТ Р ИСО 4017-М8х25-5.6-А9К	2
113		Винт с шестигранной головкой ГОСТ Р ИСО 4017-М12х35-5.6-А9К	8
114		Винт с шестигранной головкой ГОСТ Р ИСО 4017-М12х60-5.6-А9К	2
115		Гайка шестигранная нормальная ГОСТ ISO 4032-М6-8-А9К	18
116		Гайка шестигранная нормальная ГОСТ ISO 4032-М8-8-А9К	2
117		Гайка шестигранная нормальная ГОСТ ISO 4032-М10-8-А9К	8
118		Гайка шестигранная нормальная ГОСТ ISO 4032-М12-8-А9К	26
119		Гайка шестигранная нормальная ГОСТ ISO 4032-М16-8-А9К	8
120		Гайка шестигранная нормальная ГОСТ ISO 4032-М20-8-А9К	7
121		Гайка М48х1,5-6Н.04.019 ГОСТ 11871-88	2
122		Шайба 6 65Г.019 ГОСТ 6402-70	20
123		Шайба 8 65Г.019 ГОСТ 6402-70	2
124		Шайба 10 65Г.019 ГОСТ 6402-70	8
125		Шайба 12 65Г.019 ГОСТ 6402-70	26
126		Шайба 16 65Г.019 ГОСТ 6402-70	8
127		Шайба 20 65Г.019 ГОСТ 6402-70	1
128		Шайба С.6.04.019 ГОСТ 11371-78	18

№ позиции	Обозначение	Наименование	Кол-во
129		Шайба С.8.04.019 ГОСТ 11371-78	2
130		Шайба С.10.04.019 ГОСТ 11371-78	8
131		Шайба С.12.04.019 ГОСТ 11371-78	28
132		Шайба С.14.04.019 ГОСТ 11371-78	4
133		Шайба С.16.04.019 ГОСТ 11371-78	9
134		Шайба С.20.04.019 ГОСТ 11371-78	3
135		Шайба С.24.04.019 ГОСТ 11371-78	20
136		Шайба С.30.04.019 ГОСТ 11371-78	4
137		Шайба 48.04.019 ГОСТ 11872-89	2
138		Шплинт 3,2х32.019 ГОСТ 397-79	8
139		Шплинт 4х40.019 ГОСТ 397-79	4
140		Шплинт 4х50.019 ГОСТ 397-79	2
141		Шплинт 5х50.019 ГОСТ 397-79	16
142		Шплинт 6,3х50.019 ГОСТ 397-79	4
143		Шплинт 6,3х63.019 ГОСТ 397-79	3
144		Масленка 1.2.Ц6 ГОСТ 19853-74	1
145		Звено С ПР-15,875-23 ГОСТ 13568-97	1
146		Цепь ПР-15,875-23 ГОСТ 13568-97 (2016 мм, 127 звеньев)	1
147		Гайка М12 С/К	2
148		Гидроцилиндр ГЦ40.20.180.015.00 ТУ У 29.3-36968562-001: 2010 (класс герметичности А ГОСТ 16514-96)	2
149		Гидроцилиндр ГЦ80.40.320.000.00 ТУ У 29.3-36968562-001: 2010 (класс герметичности А ГОСТ 16514-96)	2
150		Гидроцилиндр ГЦ80.40.320.025.00 ТУ У 29.3-36968562-001: 2010 (класс герметичности А ГОСТ 16514-96)	4
151		Заклепка вытяжная алюминиевая 3,2х6 №23716	2
152		Вал карданный С10.016.056.077.115.264 ТУ 4791-001-70654080-2010	1
153		Вал карданный С40.016.033.041.264.Р264 ТУ 4791-001-70654080-2010	1
154		Световозвращатель белый ФП 315-01 ТУ 37003079-80	2
155		Световозвращатель красный ФП 310 Е-01 ТУ 37003079-80	3
156		Хомут кабельный КСС 12х750, цвет белый	22
157		Заглушка пластиковая, черная 50-50ПЧН	4
158		Заглушка пластиковая, черная 60-60ПЧН	11
159		Заглушка пластиковая, черная ILQ80+4	6
160		Знак "Крупногабаритный груз" (400х400 , пленка самоклеящаяся световозвращающая)	2
161		Цепь сварная короткозвенная, оцинкованная D1 DIN 5685/A, μ 4 мм	4
162		ШАПП НВС-700N32, серый, ТУ 2247-003-98251521-2018 (100м)	1
163		ШАПП ВС-1610L100, ТУ 2247-003-98251521-2018 (1000 мм)	2
164		ШАПП НВС-700N110, ТУ 2247-003-98251521-2018 (1300 мм)	2
165		ШАПП ВС-1610L140, ТУ 2247-003-98251521-2018 (1000 мм)	1

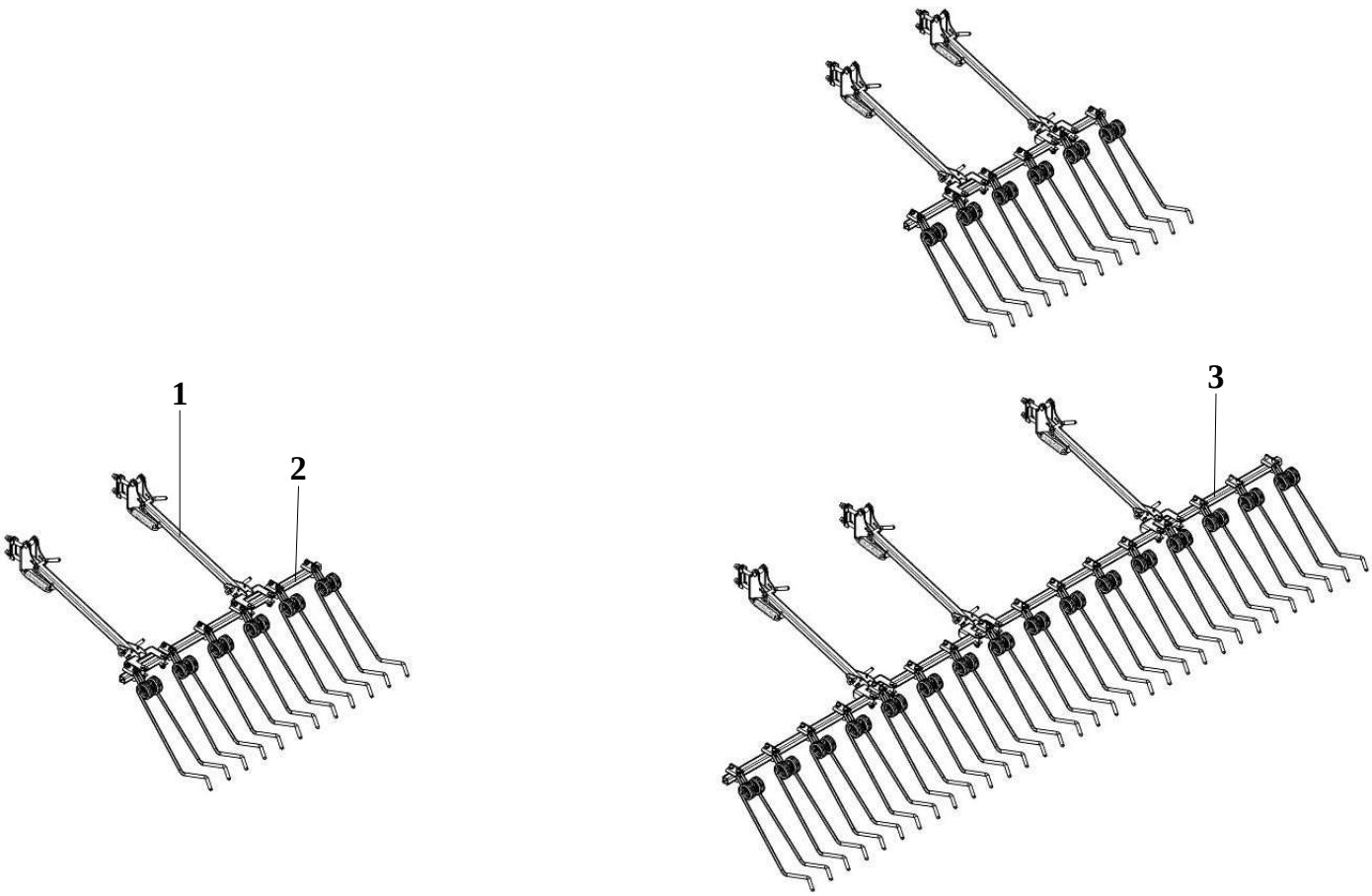

№ позиции	Обозначение	Наименование	Кол-во
1	КСИЛ.271145.004	Держатель бороны	7
2	КСИЛ.271145.023	Борона	2
3	КСИЛ.271145.024	Борона	1

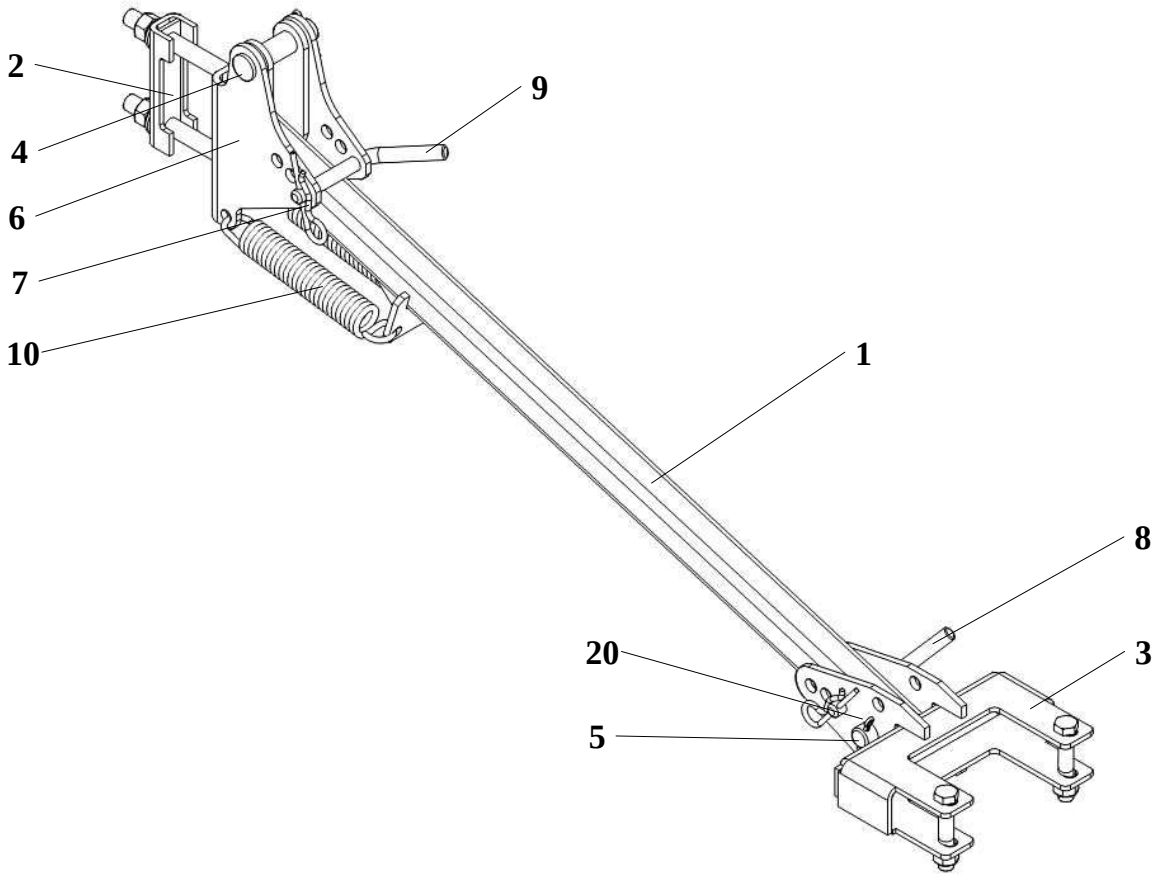

№ позиции	Обозначение	Наименование	Кол-во
1	КСИЛ.301524.209	Рычаг	1
2	КСИЛ.301561.367	Кронштейн	1
3	КСИЛ.301568.482	Кронштейн	1
4	КСИЛ.713312.145-01	Ось	1
5	КСИЛ.713322.008	Ось	1
6	КСИЛ.745312.477	Кронштейн	1
7	КСИЛ.746616.013	Защелка	2
8	КСИЛ.746721.029	Ручка	1
9	КСИЛ.746722.011	Ручка	1
10	КСИЛ.753552.010	Пружина	2
11		Болт с шестигранной головкой ГОСТ Р ИСО 4014-М10х60-5.6-А9К	2
12		Болт с шестигранной головкой ГОСТ Р ИСО 4014-М12х110-5.6-А9К	2
13		Гайка шестигранная нормальная ГОСТ ISO 4032-М10-8-А9К	2
14		Гайка шестигранная нормальная ГОСТ ISO 4032-М12-8-А9К	2
15		Шайба 10 65Г.019 ГОСТ 6402-70	2
16		Шайба 12 65Г.019 ГОСТ 6402-70	2
17		Шайба С.10.04.019 ГОСТ 11371-78	2
18		Шайба С.12.04.019 ГОСТ 11371-78	2

№ позиции	Обозначение	Наименование	Кол-во
19		Шайба С.16.04.019 ГОСТ 11371-78	3
20		Шплинт 4х25.019 ГОСТ 397-79	1

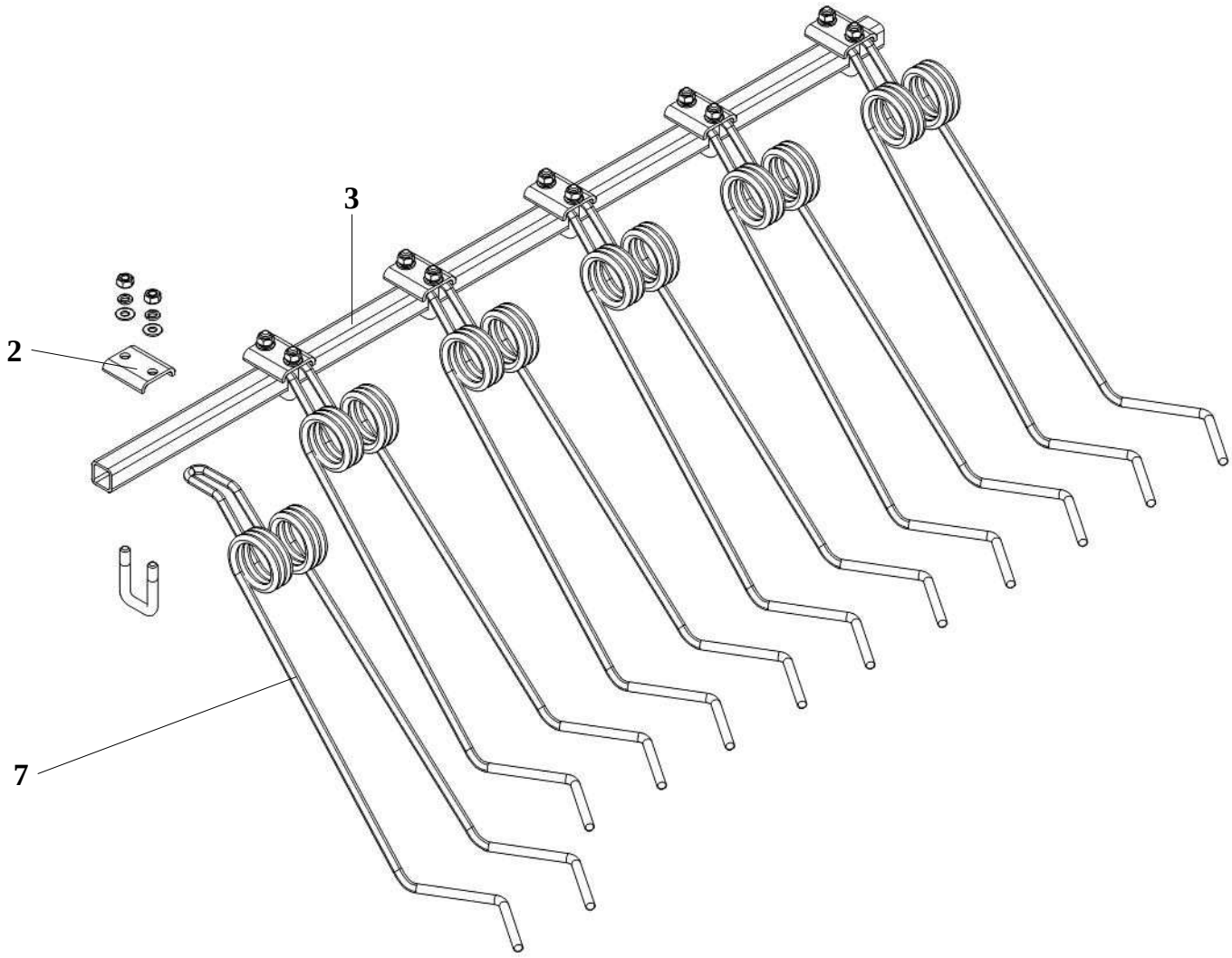

№ позиции	Обозначение	Наименование	Кол-во
1	КСИЛ.745311.414	Скоба	6
2	КСИЛ.745312.413	Скоба	6
3	КСИЛ.746622.652	Труба	1
4		Гайка шестигранная нормальная ГОСТ ISO 4032-М10-8-А9К	12
5		Шайба 10 65Г.019 ГОСТ 6402-70	12
6		Шайба С.10.04.019 ГОСТ 11371-78	12
7		Зуб TD-600 ТУ BY 391328246.003-2016	6

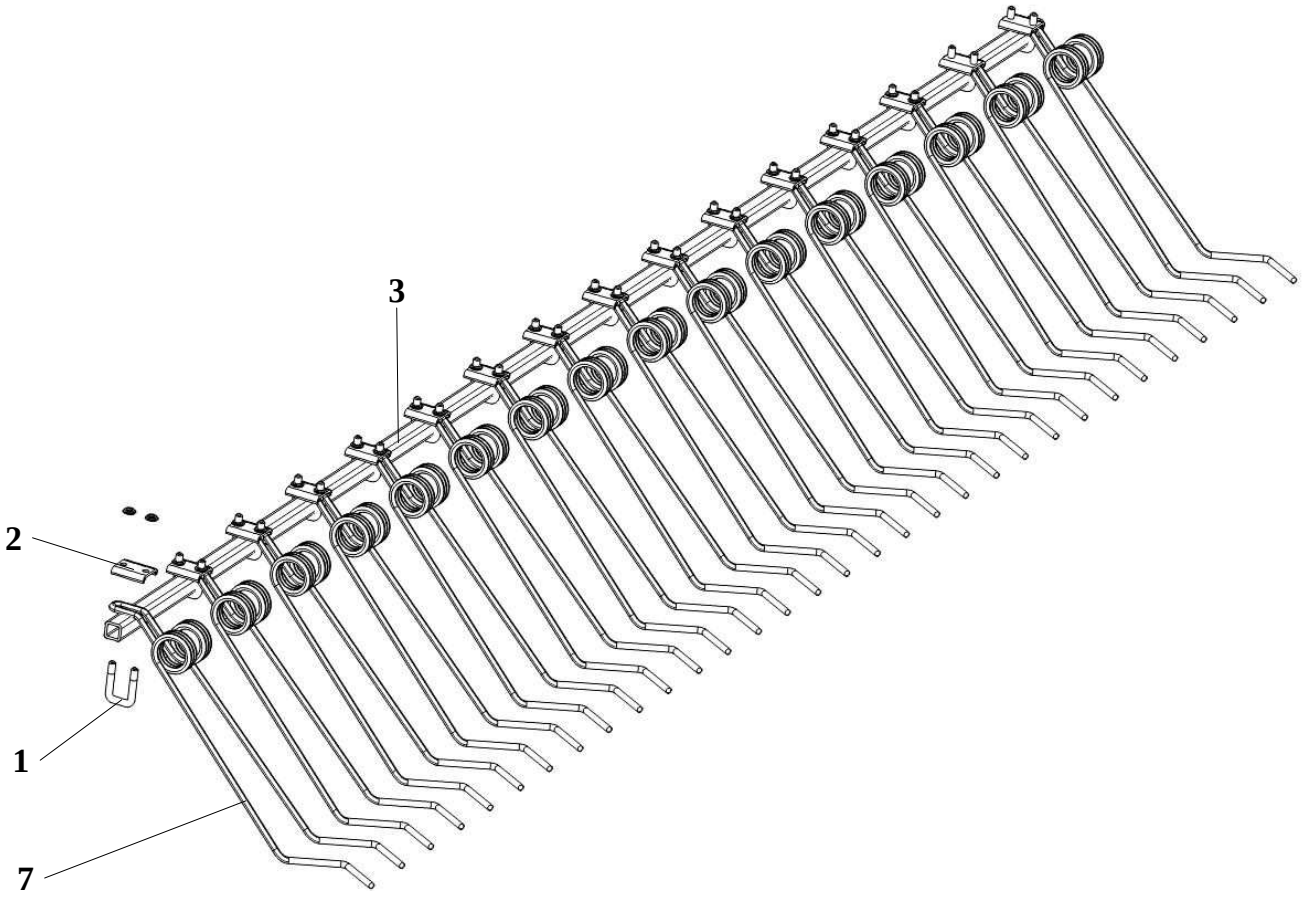

№ позиции	Обозначение	Наименование	Кол-во
1	КСИЛ.745311.414	Скоба	16
2	КСИЛ.745312.413	Скоба	16
3	КСИЛ.746622.651	Труба	1
4		Гайка шестигранная нормальная ГОСТ ISO 4032-М10-8-А9К	32
5		Шайба 10 65Г.019 ГОСТ 6402-70	32
6		Шайба С.10.04.019 ГОСТ 11371-78	32
7		Зуб TD-600 ТУ BY 391328246.003-2016	16

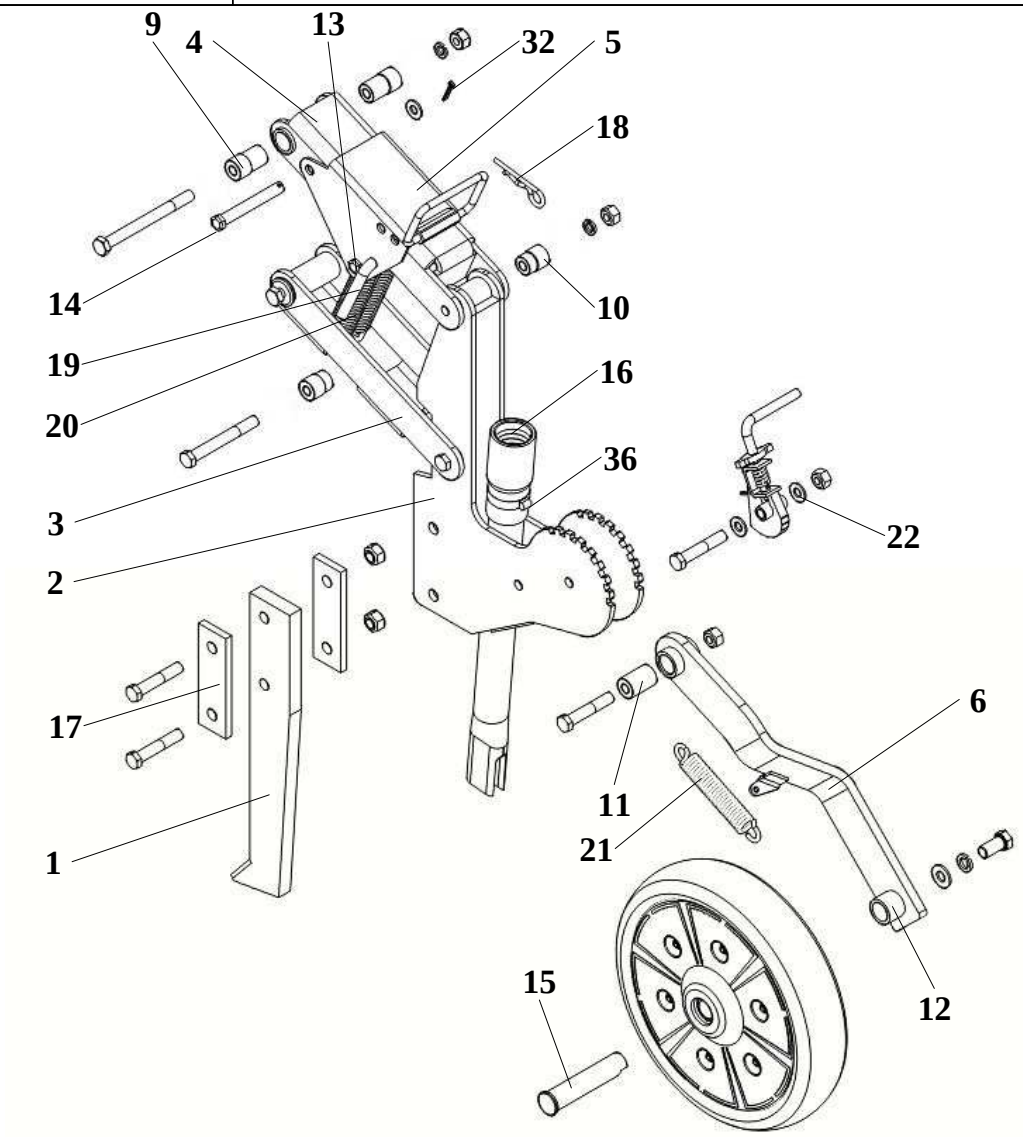

№ позиции	Обозначение	Наименование	Кол-во
1	КСИЛ.273113.003	Анкер	1
2	КСИЛ.301421.368	Стойка	1
3	КСИЛ.301568.327	Поводок	1
4	КСИЛ.301568.328	Держатель	1
5	КСИЛ.301568.329	Кронштейн	1
6	КСИЛ.303671.028	Рычаг	1
7	КСИЛ.304274.437	Ограничитель заглубления	1
8	КСИЛ.304346.022	Колесо прикатывающее	1
9	КСИЛ.713342.019	Втулка	4
10	КСИЛ.713342.019-01	Втулка	4
11	КСИЛ.713342.020	Втулка	1
12	КСИЛ.715111.277	Втулка	1
13	КСИЛ.715312.130	Ось	1
14	КСИЛ.715312.131	Ось	1
15	КСИЛ.715331.005	Ось	1
16	КСИЛ.716371.001	Переходник	1
17	КСИЛ.741135.446	Пластина	2
18	КСИЛ.746616.013	Защелка	1
19	КСИЛ.746721.021	Ручка	1
20	КСИЛ.753552.010	Пружина	2

№ позиции	Обозначение	Наименование	Кол-во
21	КСИЛ.753552.023	Пружина	1
22	КСИЛ.758491.097	Шайба	2
23		Болт с шестигранной головкой ГОСТ Р ИСО 8765-М10х1,25х60-8.8-А9К	2
24		Болт с шестигранной головкой ГОСТ Р ИСО 8765-М10х1,25х90-8.8-А9К	2
25		Болт с шестигранной головкой ГОСТ Р ИСО 8765-М12х1,25х60-8.8-А9К	2
26		Винт с шестигранной головкой ГОСТ Р ИСО 4017-М12х25-8.8-А9К	1
27		Шайба 10 65Г.019 ГОСТ 6402-70	4
28		Шайба 12 65Г.019 ГОСТ 6402-70	1
29		Шайба С.8.04.019 ГОСТ 11371-78	1
30		Шайба С.10.04.019 ГОСТ 11371-78	1
31		Шайба С.12.04.019 ГОСТ 11371-78	1
32		Шплинт 3,2х20.019 ГОСТ 397-79	2
33		Болт М10х1,25х120 8.8 DIN 960	2
34		Гайка М10х1,25 С/К	6
35		Гайка М12х1,25 С/К	2
36		Хомут 32-51 1 1/4"-2" 2А NO:24 фирма Falcon Taiwan	1

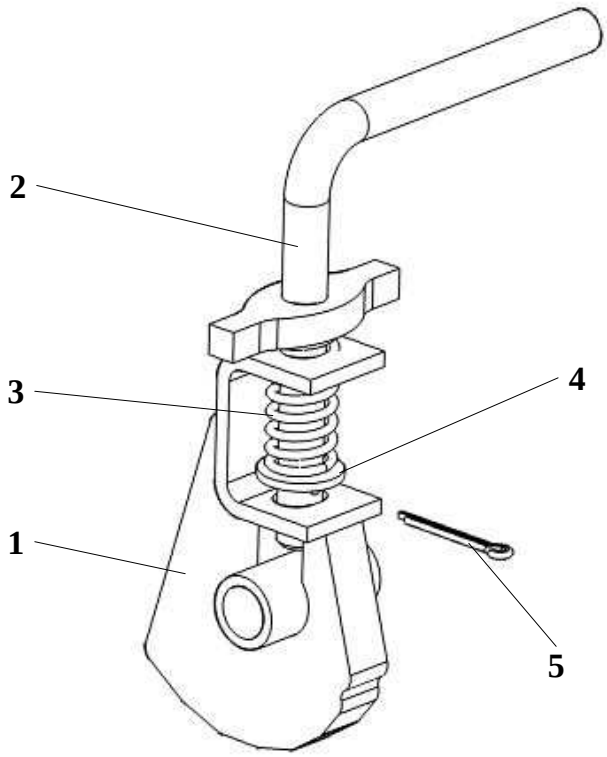

№ позиции	Обозначение	Наименование	Кол-во
1	КСИЛ.304545.005	Кулачок	1
2	КСИЛ.303658.062	Рукоятка	1
3	КСИЛ.753511.022	Пружина	1
4		Шайба С.8.04.019 ГОСТ 11371-78	1
5		Шплинт 2,5х20.019 ГОСТ 397-79	1

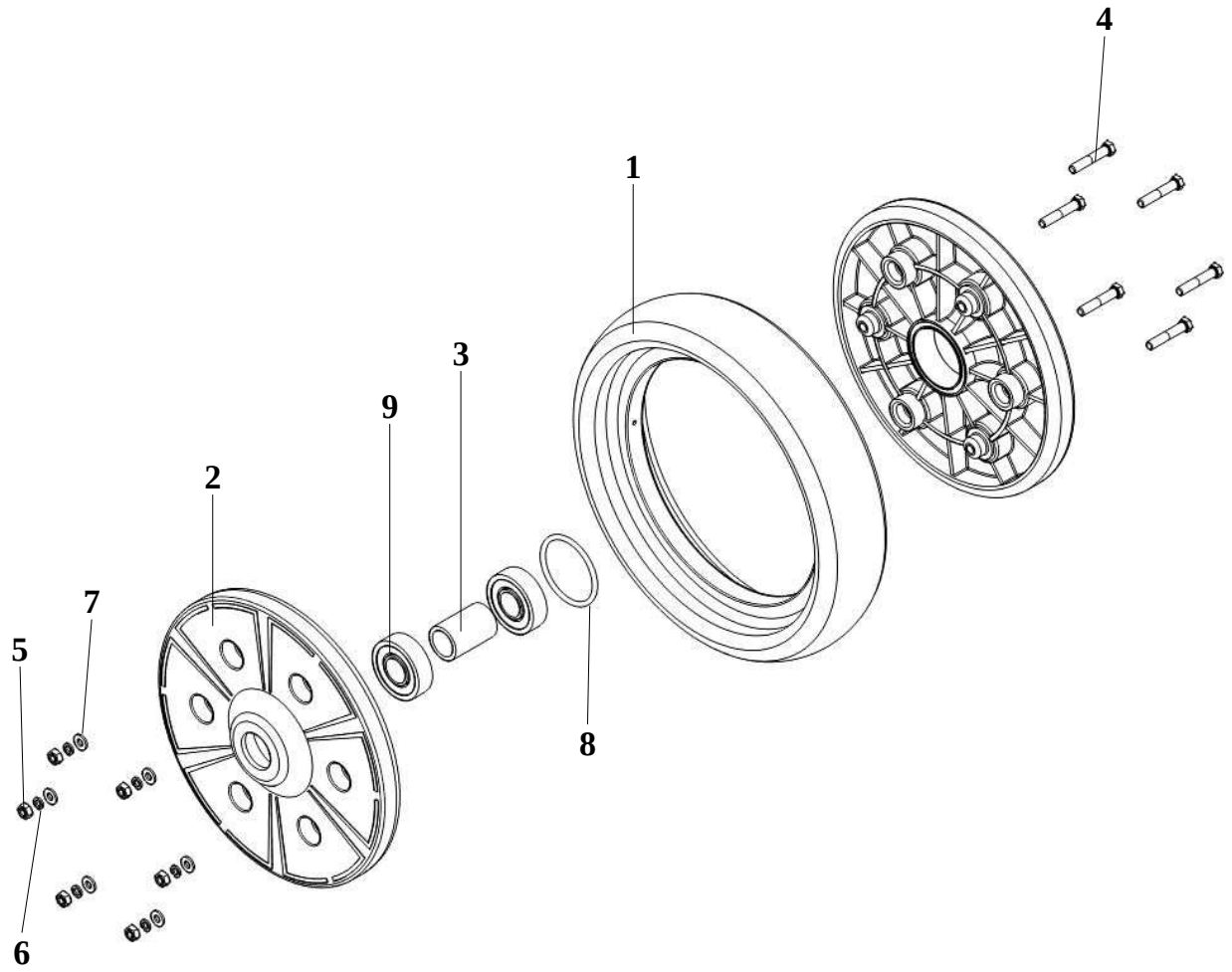

№ позиции	Обозначение	Наименование	Кол-во
1	КСИЛ.711271.002	Шина	1
2	КСИЛ.711344.003	Обод	2
3	КСИЛ.713418.003	Втулка	1
4		Болт с шестигранной головкой ГОСТ Р ИСО 4014-М6х35-5.6-А9К	6
5		Гайка шестигранная нормальная ГОСТ ISO 4032-М6-8-А9К	6
6		Шайба 6 65Г.019 ГОСТ 6402-70	6
7		Шайба С.6.02.019 ГОСТ 11371-78	6
8		Кольцо 051-056-30-2-3 ГОСТ 9833-73/ГОСТ 18829-73	1
9		Подшипник 6204 DDU NSK	2

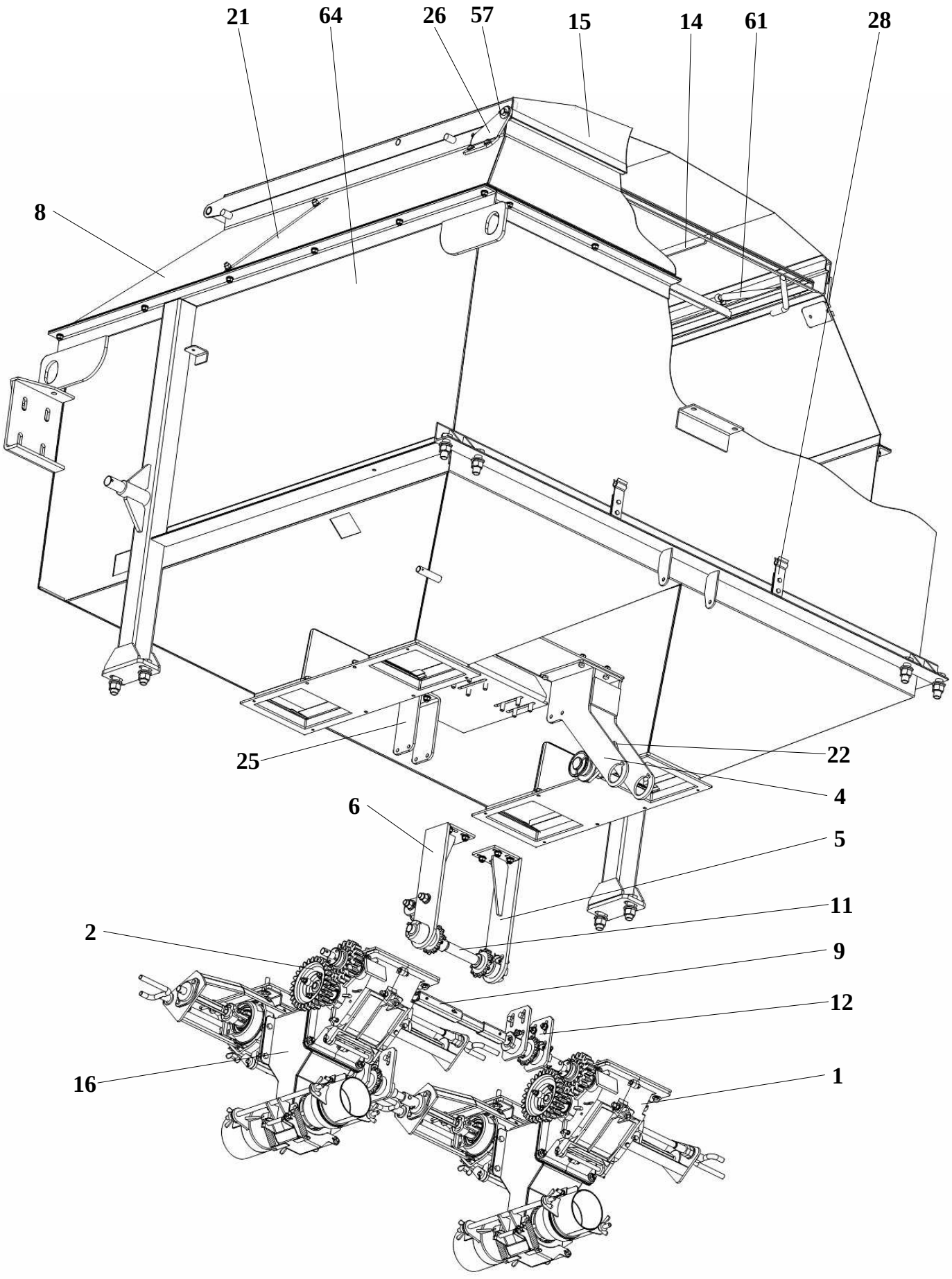
21
64
26
57
15
14
61
28
8
25
22
4
6
5
11
2
9
12
16
1

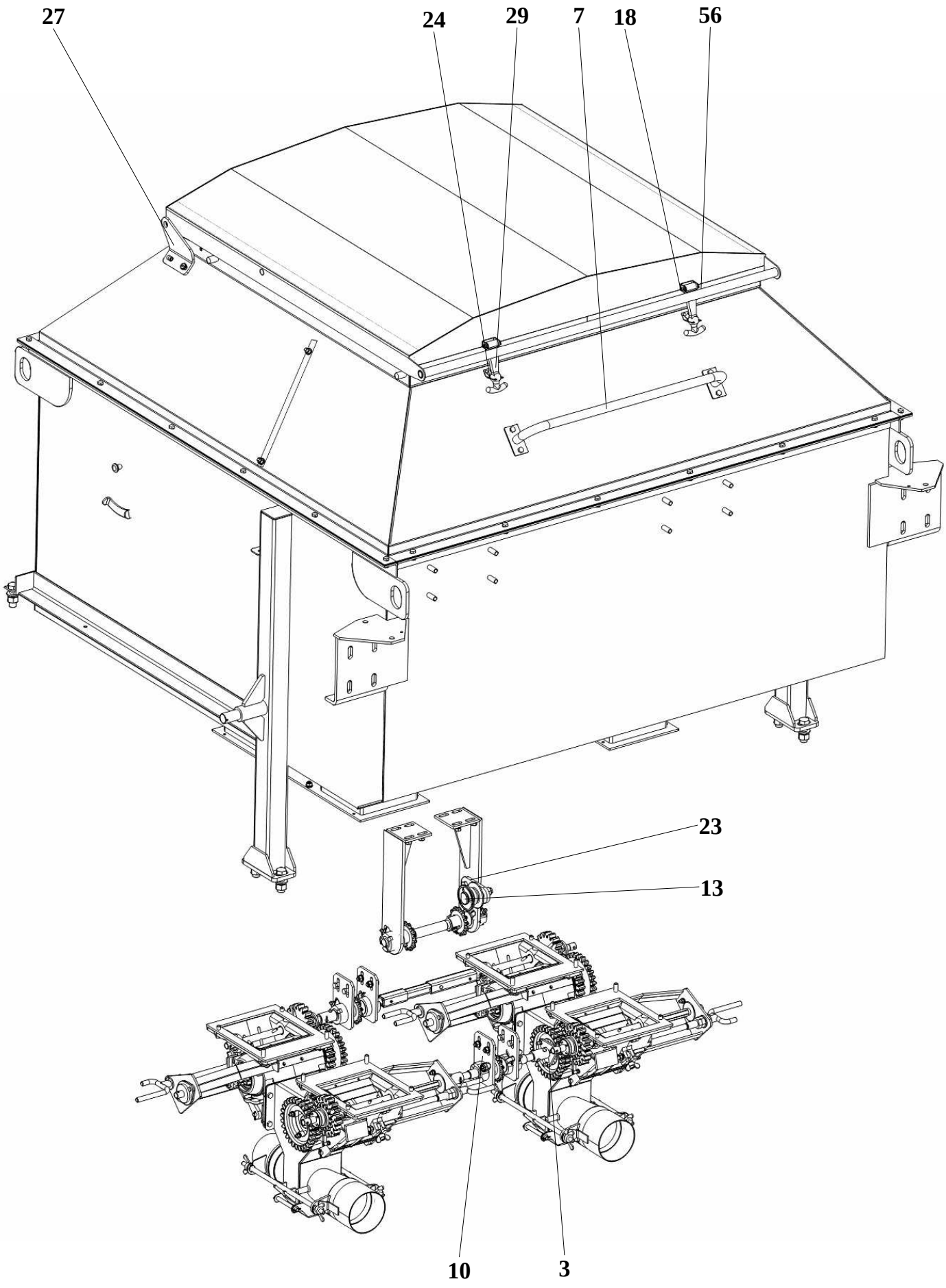
27
24
29
7
18
56
23
13
10
3

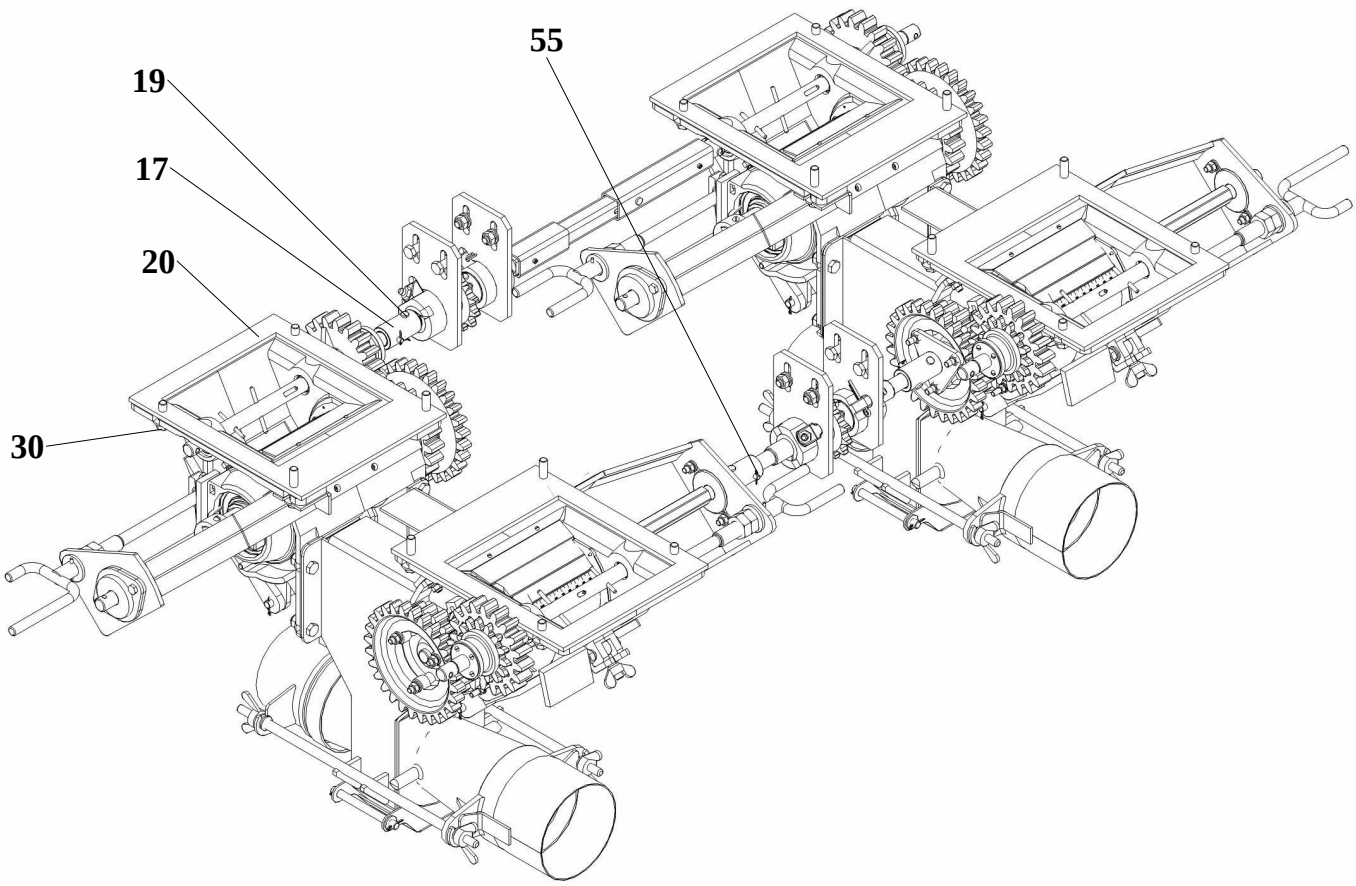
55
19
17
20
30

КСИЛ.301112.181-01	Бункер		
№ позиции	Обозначение	Наименование	Кол-во
1	КСИЛ.273123.001	Аппарат высевающий	2
2	КСИЛ.273123.001-01	Аппарат высевающий	2
3	КСИЛ.301518.002	Фланец	1
4	КСИЛ.301561.871	Кронштейн	1
5	КСИЛ.301561.872	Кронштейн	1
6	КСИЛ.301561.872-01	Кронштейн	1
7	КСИЛ.301568.622	Кронштейн	1
8	КСИЛ.301582.003	Обечайка	1
9	КСИЛ.303725.018	Вал	1
10	КСИЛ.303725.019	Вал	1
11	КСИЛ.303725.025	Вал	1
12	КСИЛ.303725.027	Вал	1
13	КСИЛ.304341.001	Ролик натяжной	2
14	КСИЛ.305122.024	Сетка	1
15	КСИЛ.305141.017	Крышка	1
16	КСИЛ.306575.013	Эжектор	2
17	КСИЛ.713142.010	Муфта	3
18	КСИЛ.715112.107	Ось	2
19	КСИЛ.715312.137	Ось	6
20	КСИЛ.741128.160	Прокладка	4
21	КСИЛ.741193.002	Прокладка	2
22	КСИЛ.741226.007	Планка	1
23	КСИЛ.741236.028	Планка	1
24	КСИЛ.745217.002	Уголок	2
25	КСИЛ.745312.527	Кронштейн	1
26	КСИЛ.745352.352	Кронштейн	1
27	КСИЛ.745352.352-01	Кронштейн	1
28	КСИЛ.745422.087	Держатель	4
29	КСИЛ.753324.003	Застежка	2
30	КСИЛ.758491.073	Шайба	32
31		Винт с низкой цилиндрической головкой ГОСТ Р ИСО 1207-М8х14-4.8-А9К	4
32		Винт с шестигранной головкой ГОСТ Р ИСО 4017-М4х10-5.6-А1К	4
33		Винт с шестигранной головкой ГОСТ Р ИСО 4017-М6х16-5.6-А9К	4
34		Винт с шестигранной головкой ГОСТ Р ИСО 4017-М6х40-5.6-А9К	3
35		Винт с шестигранной головкой ГОСТ Р ИСО 4017-М8х20-5.6-А9К	32
36		Винт с шестигранной головкой ГОСТ Р ИСО 4017-М8х25-5.6-А9К	46
37		Винт с шестигранной головкой ГОСТ Р ИСО 4017-М8х35-5.6-А9К	4
38		Винт с шестигранной головкой ГОСТ Р ИСО	4

№ позиции	Обозначение	Наименование	Кол-во
39		4017-M8x40-5.6-A9K Винт с шестигранной головкой ГОСТ Р ИСО 4017-M12x40-5.6-A9K	2
40		Винт с шестигранной головкой ГОСТ Р ИСО 4017-M16x50-5.6-A9K	8
41		Гайка шестигранная нормальная ГОСТ ISO 4032-M4-8-A3K	4
42		Гайка шестигранная нормальная ГОСТ ISO 4032-M6-8-A9K	4
43		Гайка шестигранная нормальная ГОСТ ISO 4032-M12-8-A9K	2
44		Гайка шестигранная нормальная ГОСТ ISO 4032-M16-8-A9K	8
45		Шайба 4 65Г.016 ГОСТ 6402-70	4
46		Шайба 6 65Г.019 ГОСТ 6402-70	4
47		Шайба 8 65Г.019 ГОСТ 6402-70	86
48		Шайба 12 65Г.019 ГОСТ 6402-70	2
49		Шайба 16 65Г.019 ГОСТ 6402-70	8
50		Шайба С.4.04.019 ГОСТ 11371-78	4
51		Шайба С.5.04.019 ГОСТ 11371-78	4
52		Шайба С.6.04.019 ГОСТ 11371-78	4
53		Шайба С.12.04.019 ГОСТ 11371-78	2
54		Шайба С.16.04.019 ГОСТ 11371-78	10
55		Шплинт 1,6x12.019 ГОСТ 397-79	6
56		Шплинт 2x12.019 ГОСТ 397-79	4
57		Шплинт 4x25.019 ГОСТ 397-79	2
58		Звено С ПР-15,875-23 ГОСТ 13568-97	2
59		Цепь ПР-15,875023 ГОСТ 13568-97 (555 мм)	1
60		Цепь ПР-15,875-23 ГОСТ 13568-97 (1309 мм)	1
61		Газовая пружина 16-2-223-185-A201-B201-250N-SUSPA	2
62		Зажим канатный М8	2
63		Канат ПАТ 10 (30) мм 3 ктекс А ГОСТ 30055-93	1
64	КСИЛ.301112.182-01	Бункер	1
65		Гайка шестигранная нормальная ГОСТ ISO 4032-M8-8-A9K	78
66		Шайба С.8.04.019 ГОСТ 11371-78	76

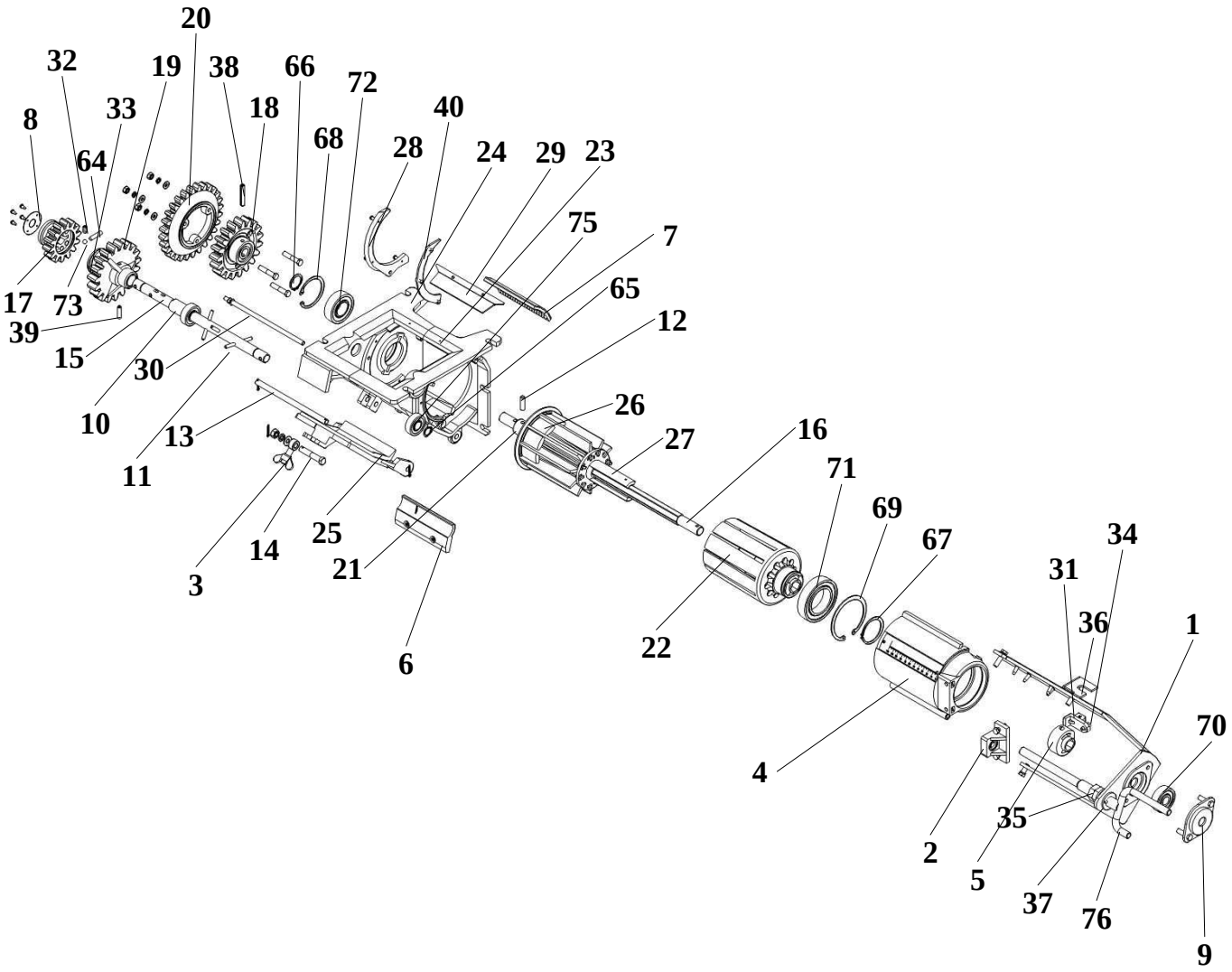

№ позиции	Обозначение	Наименование	Кол-во
1	КСИЛ.301529.015	Кронштейн	1
2	КСИЛ.301568.093	Кронштейн	1
3	КСИЛ.301611.001	Болт откидной	1
4	КСИЛ.302141.001	Задвижка	1
5	КСИЛ.304142.004	Втулка	1
6	КСИЛ.305365.012	Заслонка	1
7	КСИЛ.332517.001	Щетка	1
8	КСИЛ.711142.016	Шайба	1
9	КСИЛ.711363.001	Крышка	2
10	КСИЛ.713141.058	Втулка	1
11	КСИЛ.715111.083	Штырь	3
12	КСИЛ.715111.084	Штифт	1
13	КСИЛ.715111.085	Ось	1
14	КСИЛ.715111.086	Винт	1
15	КСИЛ.715113.003	Вал	1
16	КСИЛ.715632.001	Вал	1
17	КСИЛ.721418.001	Колесо зубчатое	1
18	КСИЛ.721418.002	Колесо зубчатое	1
19	КСИЛ.721418.003	Колесо зубчатое	1
20	КСИЛ.721418.004	Колесо зубчатое	1

№ позиции	Обозначение	Наименование	Кол-во
21	КСИЛ.724282.001	Дозатор	1
22	КСИЛ.731264.001	Корпус	1
23	КСИЛ.732124.001	Корпус	1
24	КСИЛ.732124.002	Корпус	1
25	КСИЛ.735225.002	Крышка	1
26	КСИЛ.741532.012	Направляющая	10
27	КСИЛ.741532.013	Направляющая	1
28	КСИЛ.741534.001	Планка	1
29	КСИЛ.745242.015	Планка	1
30	КСИЛ.751851.008	Винт	1
31	КСИЛ.753211.001	Ручка	1
32	КСИЛ.753512.012	Пружина	1
33	КСИЛ.754177.002	Кольцо	1
34	КСИЛ.758239.001	Винт	1
35	КСИЛ.758412.012	Гайка	2
36	КСИЛ.758491.064	Шайба	5
37	КСИЛ.758491.065	Шайба	2
38	ОТИБ.758341.002-03	Штифт	1
39	ОТИБ.758341.002-04	Штифт	1
40	КСИЛ.741129.847	Планка	1
41		Болт с шестигранной головкой ГОСТ Р ИСО 4014-М6х35-5.6-А9К	3
42		Винт 2,5х6.01.019 ГОСТ 10621-80	2
43		Винт 3х8.01.019 ГОСТ 10621-80	4
44		Винт 3х16.01.019 ГОСТ 10621-80	3
45		Винт 4х12.01.019 ГОСТ 10621-80	2
46		Винт 4х14.01.019 ГОСТ 10621-80	4
47		Винт с низкой цилиндрической головкой ГОСТ Р ИСО 1207-М6х25-4.8-А9К	2
48		Винт с шестигранной головкой ГОСТ Р ИСО 4017-М6х16-5.6-А9К	1
49		Винт с шестигранной головкой ГОСТ Р ИСО 4017-М6х20-5.6-А9К	3
50		Винт с шестигранной головкой ГОСТ Р ИСО 4017-М6х25-5.6-А9К	5
51		Гайка М8-6Н.04.019 ГОСТ 3032-76	1
52		Гайка шестигранная нормальная ГОСТ ISO 4032-М5-8-А9К	1
53		Гайка шестигранная нормальная ГОСТ ISO 4032-М6-8-А9К	13
54		Гайка шестигранная нормальная ГОСТ ISO 4032-М8-8-А9К	1
55		Шайба 5 65Г.019 ГОСТ 6402-70	1
56		Шайба 6 65Г.019 ГОСТ 6402-70	15
57		Шайба 8 65Г.019 ГОСТ 6402-70	2
58		Шайба С.4.04.019 ГОСТ 11371-78	2
59		Шайба С.5.04.019 ГОСТ 11371-78	1
60		Шайба С.6.04.019 ГОСТ 11371-78	14
61		Шайба С.8.04.019 ГОСТ 11371-78	5

№ позиции	Обозначение	Наименование	Кол-во
62		Шайба С.16.04.019 ГОСТ 11371-78	2
63		Шплинт 2х16.019 ГОСТ 397-79	3
64		Штифт 5х25.Хим.Окс. ГОСТ 3128-70	1
65		Кольцо В15.Ц6.хр. ГОСТ 13942-86	2
66		Кольцо В25.Ц6.хр. ГОСТ 13942-86	1
67		Кольцо В45.Ц6.хр. ГОСТ 13942-86	1
68		Кольцо В52.Ц6.хр. ГОСТ 13943-86	1
69		Кольцо В75.Ц6.хр. ГОСТ 13943-86	1
70		Подшипник 80302 ГОСТ 7242-81/ ГОСТ 520-2011	1
71		Подшипник 80109 ГОСТ 7242-81/ ГОСТ 520-2011	1
72		Подшипник 180205 ГОСТ 8882-75	1
73		Шарик 5,5-10 ГОСТ 3722-81	1
74		Винт 3х12.01.019 ГОСТ 10621-80	3
75		Подшипник 6202 DDU NSK	2
76	КСИЛ.303658.020	Рукоятка	1

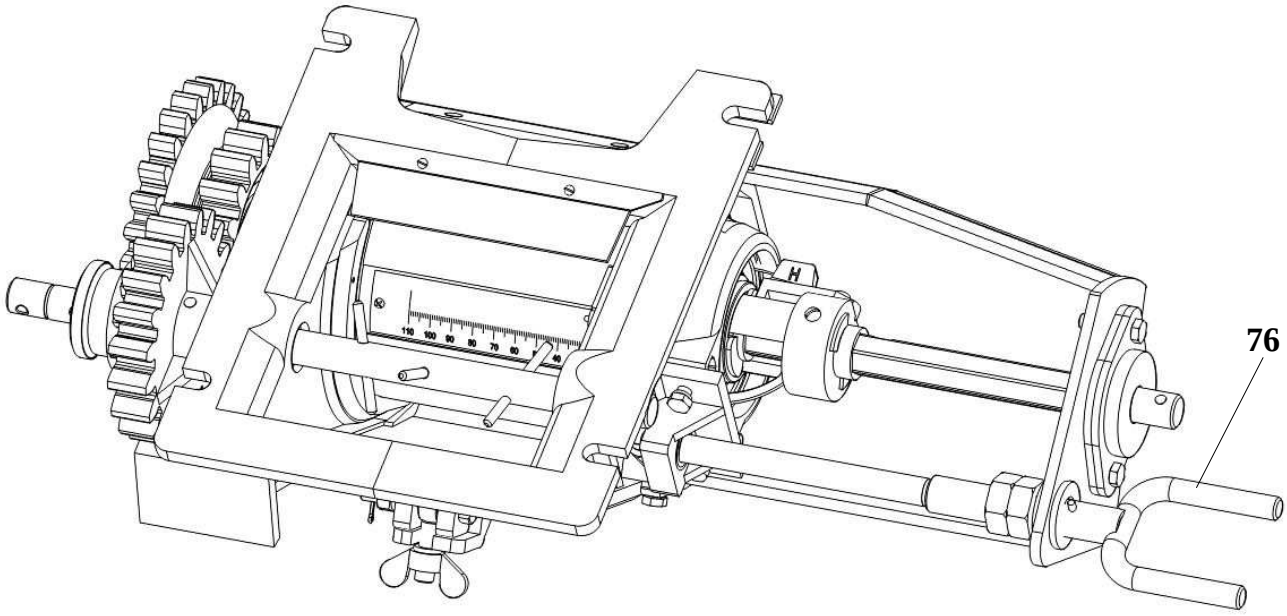

№ позиции	Обозначение	Наименование	Кол-во
1	КСИЛ.301529.015	Кронштейн	1
2	КСИЛ.301568.093	Кронштейн	1
3	КСИЛ.301611.001	Болт откидной	1
4	КСИЛ.302141.001	Задвижка	1
5	КСИЛ.304142.004	Втулка	1
6	КСИЛ.305365.012	Заслонка	1
7	КСИЛ.332517.001	Щетка	1
8	КСИЛ.711142.016	Шайба	1
9	КСИЛ.711363.001	Крышка	2
10	КСИЛ.713141.058	Втулка	1
11	КСИЛ.715111.083	Штырь	3
12	КСИЛ.715111.084	Штифт	1
13	КСИЛ.715111.085	Ось	1
14	КСИЛ.715111.086	Винт	1
15	КСИЛ.715113.003	Вал	1
16	КСИЛ.715632.001	Вал	1
17	КСИЛ.721418.001	Колесо зубчатое	1
18	КСИЛ.721418.002	Колесо зубчатое	1
19	КСИЛ.721418.003	Колесо зубчатое	1
20	КСИЛ.721418.004	Колесо зубчатое	1

№ позиции	Обозначение	Наименование	Кол-во
21	КСИЛ.724282.001	Дозатор	1
22	КСИЛ.731264.001	Корпус	1
23	КСИЛ.732124.001	Корпус	1
24	КСИЛ.732124.002	Корпус	1
25	КСИЛ.735225.002	Крышка	1
26	КСИЛ.741532.012	Направляющая	10
27	КСИЛ.741532.013	Направляющая	1
28	КСИЛ.741534.001	Планка	1
29	КСИЛ.745242.015	Планка	1
30	КСИЛ.751851.008	Винт	1
31	КСИЛ.753211.001	Ручка	1
32	КСИЛ.753512.012	Пружина	1
33	КСИЛ.754177.002	Кольцо	1
34	КСИЛ.758239.001	Винт	1
35	КСИЛ.758412.012	Гайка	2
36	КСИЛ.758491.064	Шайба	5
37	КСИЛ.758491.065	Шайба	2
38	ОТИБ.758341.002-03	Штифт	1
39	ОТИБ.758341.002-04	Штифт	1
40	КСИЛ.741129.847	Планка	1
41		Болт с шестигранной головкой ГОСТ Р ИСО 4014-М6х35-5.6-А9К	3
42		Винт 2,5х6.01.019 ГОСТ 10621-80	2
43		Винт 3х8.01.019 ГОСТ 10621-80	4
44		Винт 3х16.01.019 ГОСТ 10621-80	3
45		Винт 4х12.01.019 ГОСТ 10621-80	2
46		Винт 4х14.01.019 ГОСТ 10621-80	4
47		Винт с низкой цилиндрической головкой ГОСТ Р ИСО 1207-М6х25-4.8-А9К	2
48		Винт с шестигранной головкой ГОСТ Р ИСО 4017-М6х16-5.6-А9К	1
49		Винт с шестигранной головкой ГОСТ Р ИСО 4017-М6х20-5.6-А9К	3
50		Винт с шестигранной головкой ГОСТ Р ИСО 4017-М6х25-5.6-А9К	5
51		Гайка М8-6Н.04.019 ГОСТ 3032-76	1
52		Гайка шестигранная нормальная ГОСТ ISO 4032-М5-8-А9К	1
53		Гайка шестигранная нормальная ГОСТ ISO 4032-М6-8-А9К	13
54		Гайка шестигранная нормальная ГОСТ ISO 4032-М8-8-А9К	1
55		Шайба 5 65Г.019 ГОСТ 6402-70	1
56		Шайба 6 65Г.019 ГОСТ 6402-70	15
57		Шайба 8 65Г.019 ГОСТ 6402-70	2
58		Шайба С.4.04.019 ГОСТ 11371-78	2
59		Шайба С.5.04.019 ГОСТ 11371-78	1
60		Шайба С.6.04.019 ГОСТ 11371-78	14
61		Шайба С.8.04.019 ГОСТ 11371-78	5

№ позиции	Обозначение	Наименование	Кол-во
62		Шайба С.16.04.019 ГОСТ 11371-78	2
63		Шплинт 2х16.019 ГОСТ 397-79	3
64		Штифт 5х25.Хим.Окс. ГОСТ 3128-70	1
65		Кольцо В15.Ц6.хр. ГОСТ 13942-86	2
66		Кольцо В25.Ц6.хр. ГОСТ 13942-86	1
67		Кольцо В45.Ц6.хр. ГОСТ 13942-86	1
68		Кольцо В52.Ц6.хр. ГОСТ 13943-86	1
69		Кольцо В75.Ц6.хр. ГОСТ 13943-86	1
70		Подшипник 80302 ГОСТ 7242-81/ ГОСТ 520-2011	1
71		Подшипник 80109 ГОСТ 7242-81/ ГОСТ 520-2011	1
72		Подшипник 180205 ГОСТ 8882-75	1
73		Шарик 5,5-10 ГОСТ 3722-81	1
74		Винт 3х12.01.019 ГОСТ 10621-80	3
75		Подшипник 6202 DDU NSK	2
76	КСИЛ.303658.064	Рукоятка	1

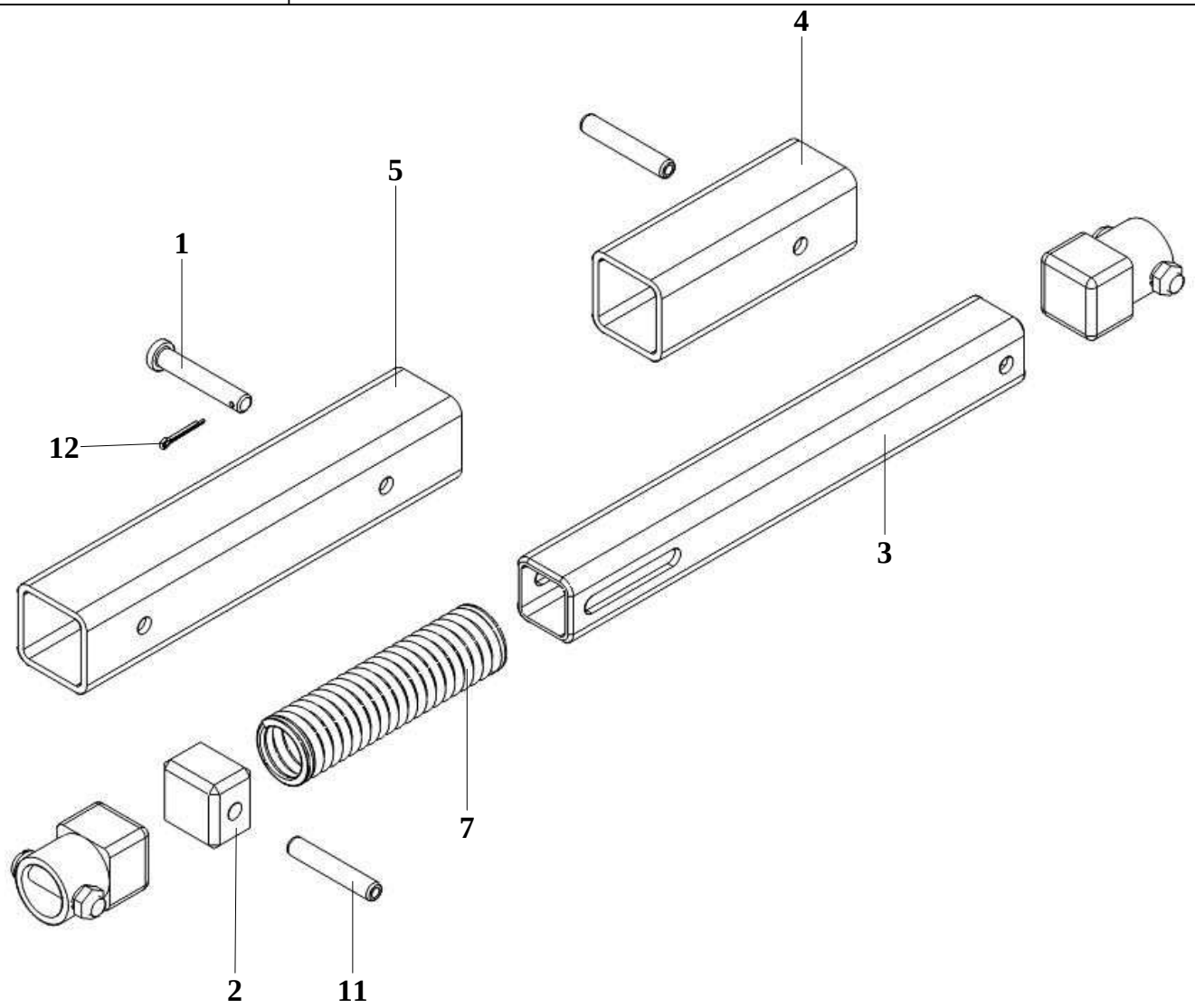

№ позиции	Обозначение	Наименование	Кол-во
1	КСИЛ.715312.137	Ось	1
2	КСИЛ.741124.439	Сухарь	1
3	КСИЛ.741138.449	Сухарь	1
4	КСИЛ.746622.592	Труба	1
5	КСИЛ.746621.768	Труба	1
6	КСИЛ.753112.002	Втулка	2
7	КСИЛ.753513.016	Пружина	1
8		Винт с низкой цилиндрической головкой ГОСТ Р ИСО 1207-М5х25-4.8-А9К	2
9		Гайка шестигранная низкая ГОСТ ISO 4036-М5-St-А9К	2
10		Шайба 5 65Г.019 ГОСТ 6402-70	2
11		Шплинт 1,6х10.019 ГОСТ 397-79	1
12		Штифт 5h9х30 ГОСТ 10774-80	2

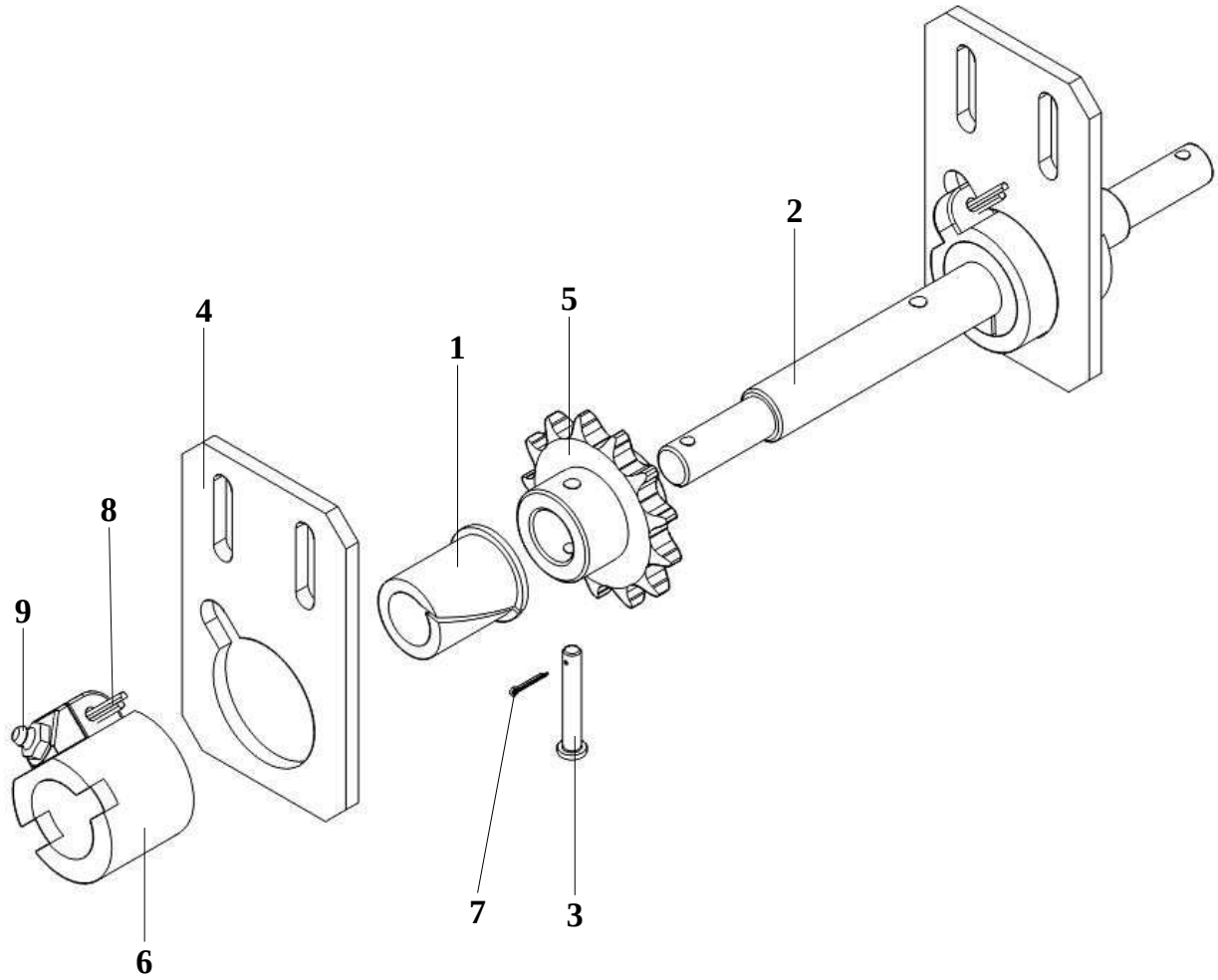

№ позиции	Обозначение	Наименование	Кол-во
1	КСИЛ.713343.002	Втулка	2
2	КСИЛ.715145.015	Вал	1
3	КСИЛ.715312.138	Ось	1
4	КСИЛ.741128.231	Кронштейн	2
5	КСИЛ.751821.005	Звездочка	1
6	КСИЛ.753172.002	Букса	2
7		Шплинт 1,6х12.019 ГОСТ 397-79	1
8		Шплинт 5х28.019 ГОСТ 397-79	2
9		Масленка 1.2.Ц6 ГОСТ 19853-74	2

КСИЛ.303725.025	Вал

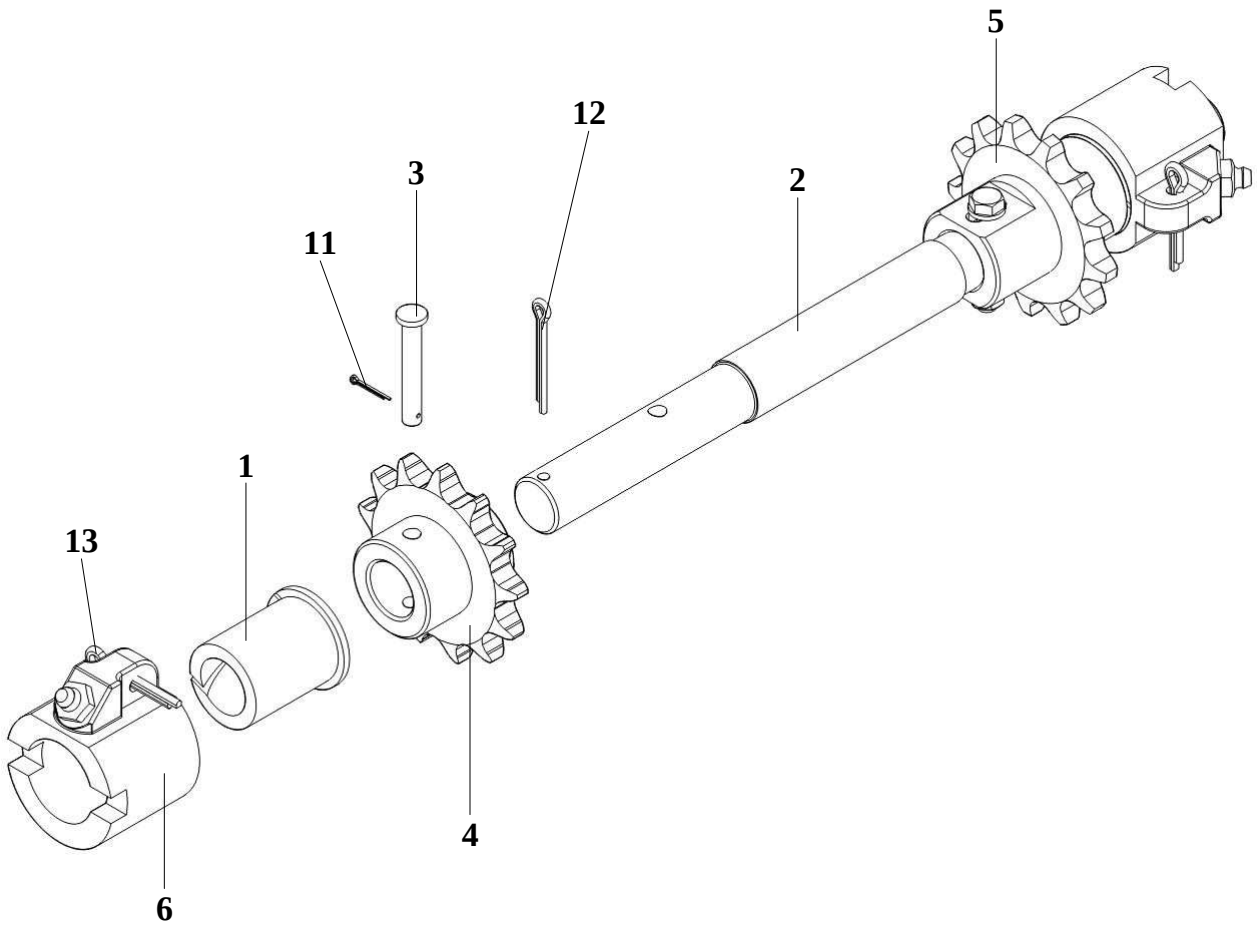

№ позиции	Обозначение	Наименование	Кол-во
1	КСИЛ.713343.002	Втулка	2
2	КСИЛ.715145.019	Вал	1
3	КСИЛ.715312.138	Ось	1
4	КСИЛ.751821.005	Звездочка	1
5	КСИЛ.751821.066	Звездочка	1
6	КСИЛ.753172.002	Букса	2
7		Болт с шестигранной головкой ГОСТ Р ИСО 4014-М6х40-5.6-А9К	1
8		Гайка шестигранная нормальная ГОСТ ISO 4032-М6-8-А9К	1
9		Шайба 6 65Г.019 ГОСТ 6402-70	1
10		Шайба С.6.04.019 ГОСТ 11371-78	2
11		Шплинт 1,6х12.019 ГОСТ 397-79	1
12		Шплинт 4х32.019 ГОСТ 397-79	1
13		Шплинт 5х28.019 ГОСТ 397-79	2
14		Масленка 1.2.Ц6 ГОСТ 19853-74	2

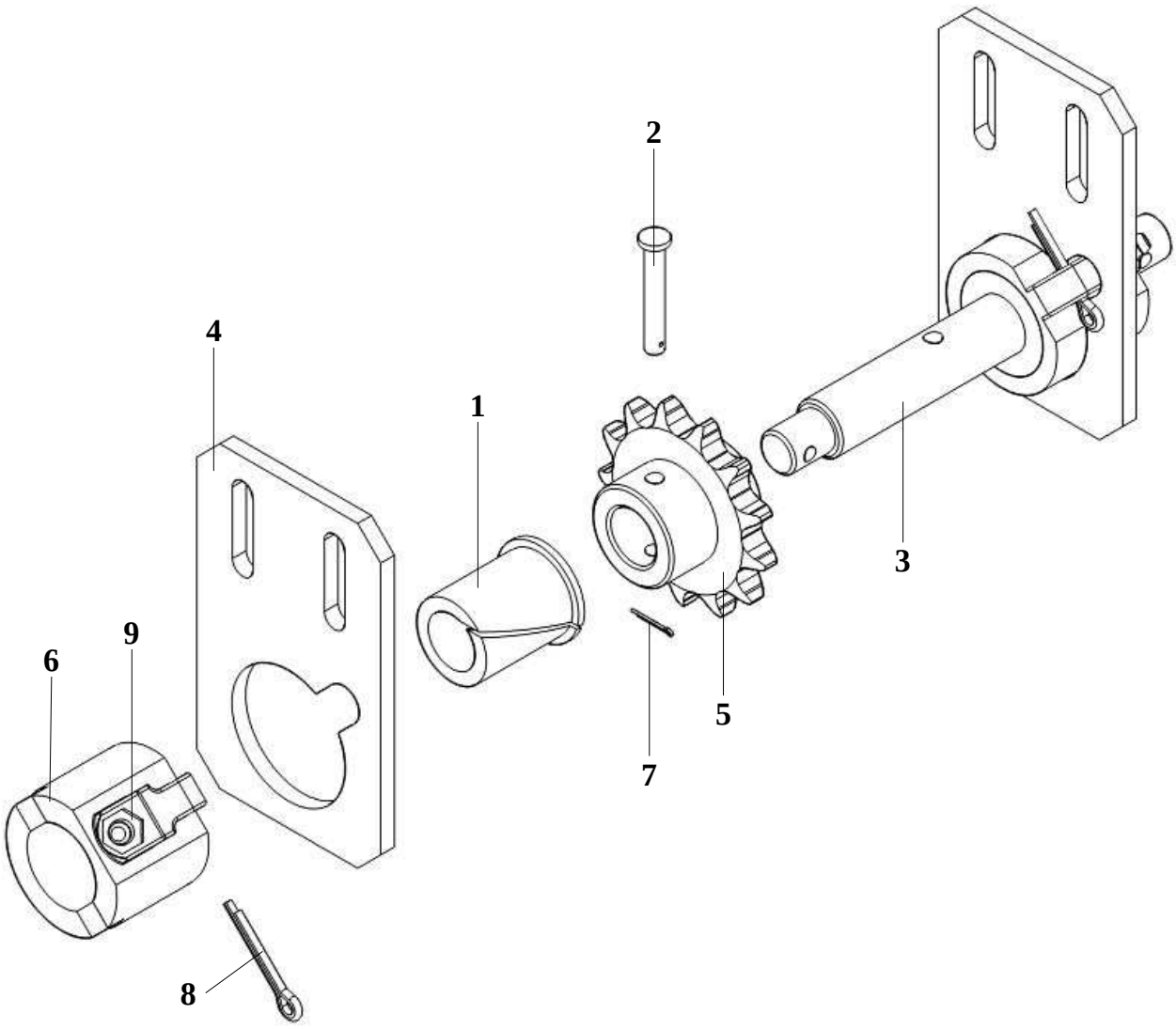

№ позиции	Обозначение	Наименование	Кол-во
1	КСИЛ.713343.002	Втулка	2
2	КСИЛ.715312.138	Ось	1
3	КСИЛ.715312.165	Вал	1
4	КСИЛ.741128.231	Кронштейн	2
5	КСИЛ.751821.005	Звездочка	1
6	КСИЛ.753172.002	Букса	2
7		Шплинт 1,6х12.019 ГОСТ 397-79	1
8		Шплинт 5х28.019 ГОСТ 397-79	2
9		Масленка 1.2.Ц6 ГОСТ 19853-74	2

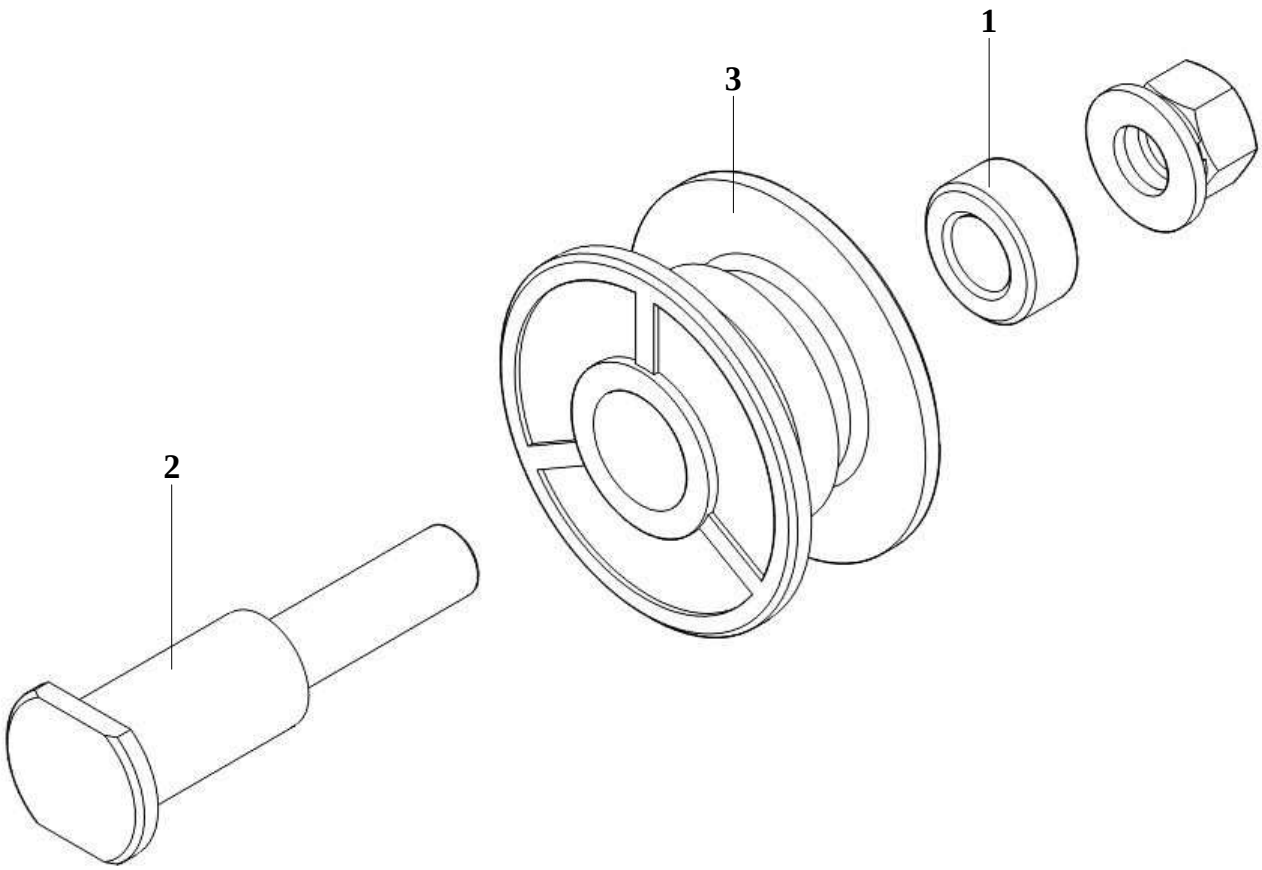

№ позиции	Обозначение	Наименование	Кол-во
1	КСИЛ.713141.077	Втулка	1
2	КСИЛ.713511.004	Ось	1
3	КСИЛ.715441.007	Ролик	1
4		Гайка шестигранная нормальная ГОСТ ISO 4032-M12-8-A9K	1
5		Шайба 12 65Г.019 ГОСТ 6402-70	1
6		Шайба С.12.04.019 ГОСТ 11371-78	1

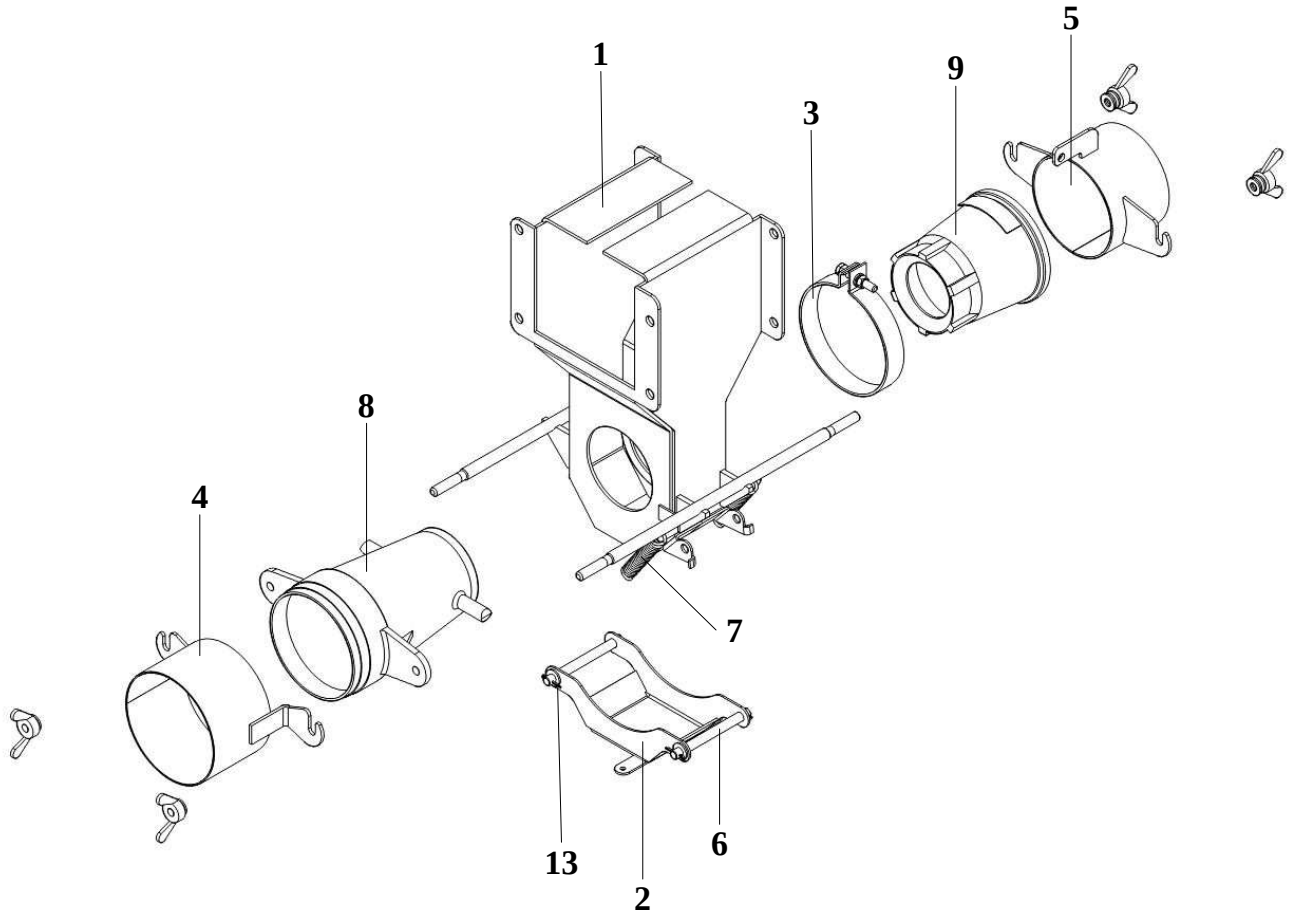

№ позиции	Обозначение	Наименование	Кол-во
1	КСИЛ.301112.163	Корпус	1
2	КСИЛ.301262.037	Крышка	1
3	КСИЛ.301532.047	Хомут	1
4	КСИЛ.302151.003	Переходник	1
5	КСИЛ.302661.033	Переходник	1
6	КСИЛ.715112.039	Ось	2
7	КСИЛ.753552.012	Пружина	2
8	ОТИБ.752291.001	Патрубок	1
9	ОТИБ.752291.002	Патрубок	1
10		Гайка М8-6Н.8.35Л.019 ГОСТ 3032-76	4
11		Шайба 8 65Г.019 ГОСТ 6402-70	4
12		Шайба С.8.04.019 ГОСТ 11371-78	12
13		Шплинт 2х16.019 ГОСТ 397-79	4

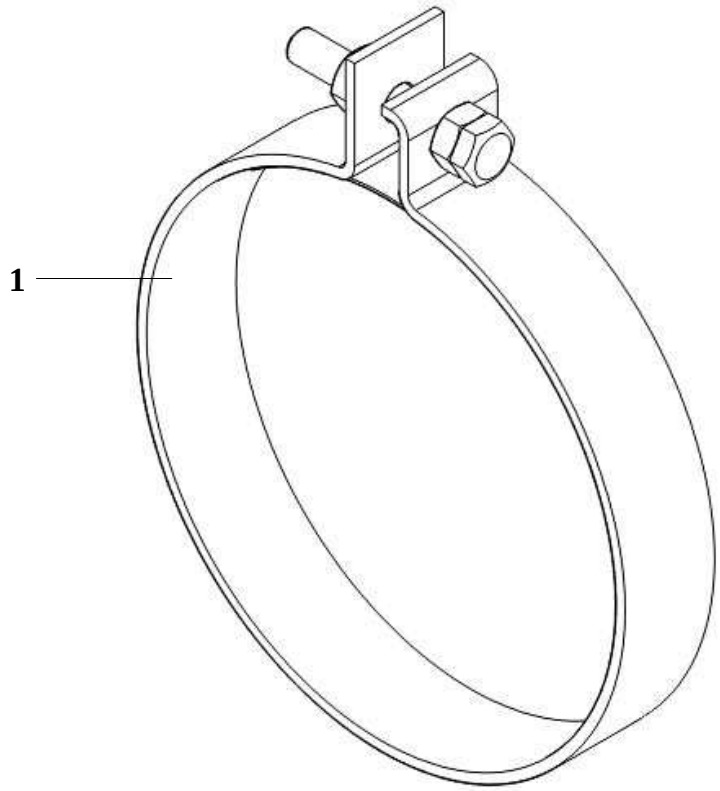

№ позиции	Обозначение	Наименование	Кол-во
1	КСИЛ.301532.048	Хомут	1
2		Гайка шестигранная нормальная ГОСТ ISO 4032-М6-8-А9К	2
3		Шайба 6 65Г.019 ГОСТ 6402-70	1
4		Шайба С.6.04.019 ГОСТ 11371-78	1
5		Болт М6х40 DIN 933	1

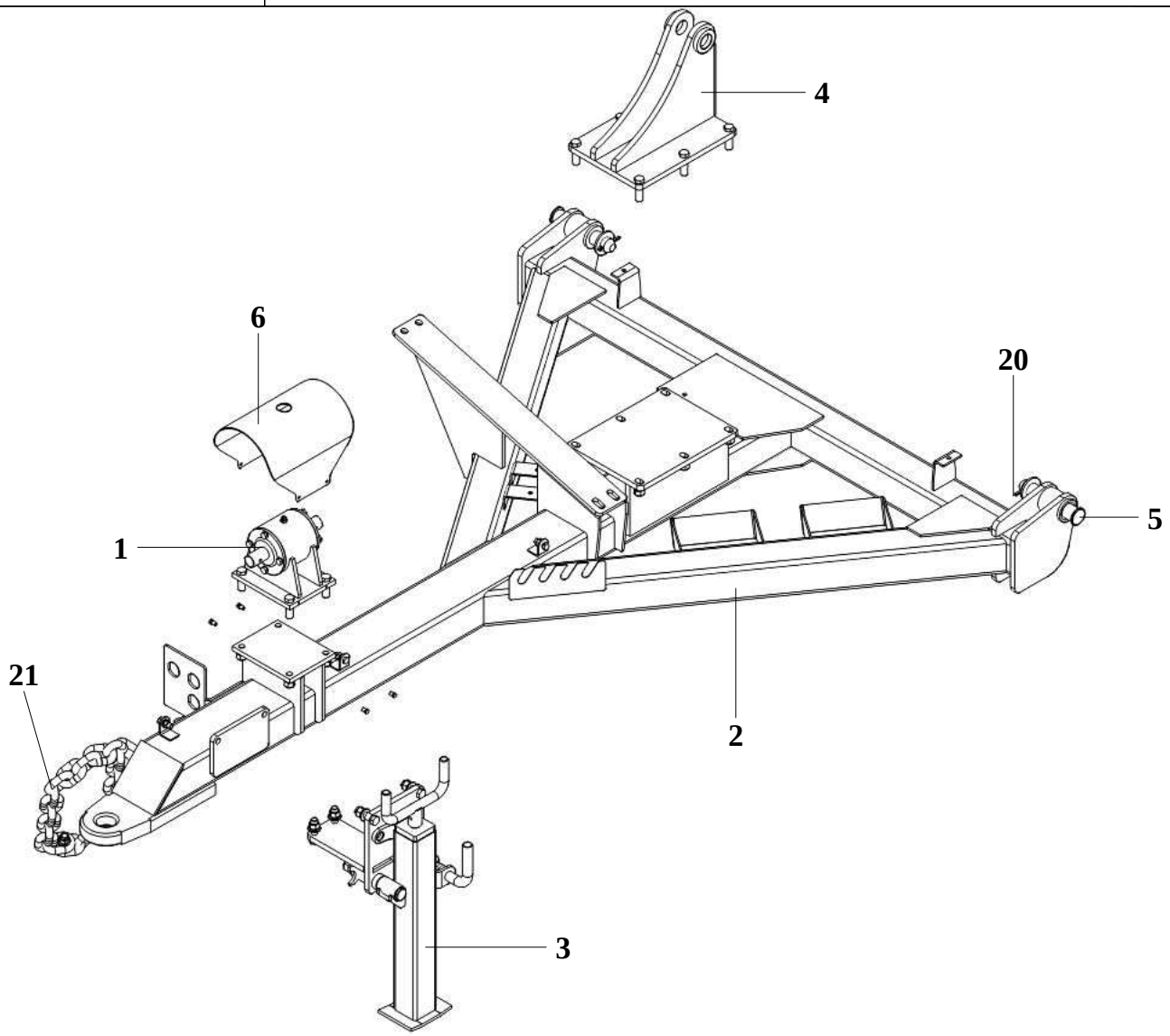

№ позиции	Обозначение	Наименование	Кол-во
1	КСИЛ.301116.017	Опора	1
2	КСИЛ.301229.077	Рама	1
3	КСИЛ.301318.182	Опора	1
4	КСИЛ.301561.859	Кронштейн	1
5	КСИЛ.715312.144	Ось	2
6	КСИЛ.745462.003	Кожух	1
7		Винт с шестигранной головкой ГОСТ Р ИСО 4017-M5x10-5.6-A9K	4
8		Винт с шестигранной головкой ГОСТ Р ИСО 4017-M8x25-5.6-A9K	3
9		Винт с шестигранной головкой ГОСТ Р ИСО 4017-M12x40-5.6-A9K	4
10		Винт с шестигранной головкой ГОСТ Р ИСО 4017-M12x45-5.6-A9K	6
11		Винт с шестигранной головкой ГОСТ Р ИСО 4017-M12x50-5.6-A9K	1
12		Гайка шестигранная нормальная ГОСТ ISO 4032-M8-8-A9K	3
13		Гайка шестигранная нормальная ГОСТ ISO 4032-M12-8-A9K	11
14		Шайба 5 65Г.019 ГОСТ 6402-70	4
15		Шайба 8 65Г.019 ГОСТ 6402-70	3

№ позиции	Обозначение	Наименование	Кол-во
16		Шайба 12 65Г.019 ГОСТ 6402-70	11
17		Шайба С.8.04.019 ГОСТ 11371-78	3
18		Шайба С.12.04.019 ГОСТ 11371-78	12
19		Шайба С.27.04.019 ГОСТ 11371-78	2
20		Шплинт 5х50.019 ГОСТ 397-79	2
21		Цепь 2,5-1-12,5х38 ТУ ВКФ.303613.005-93	1

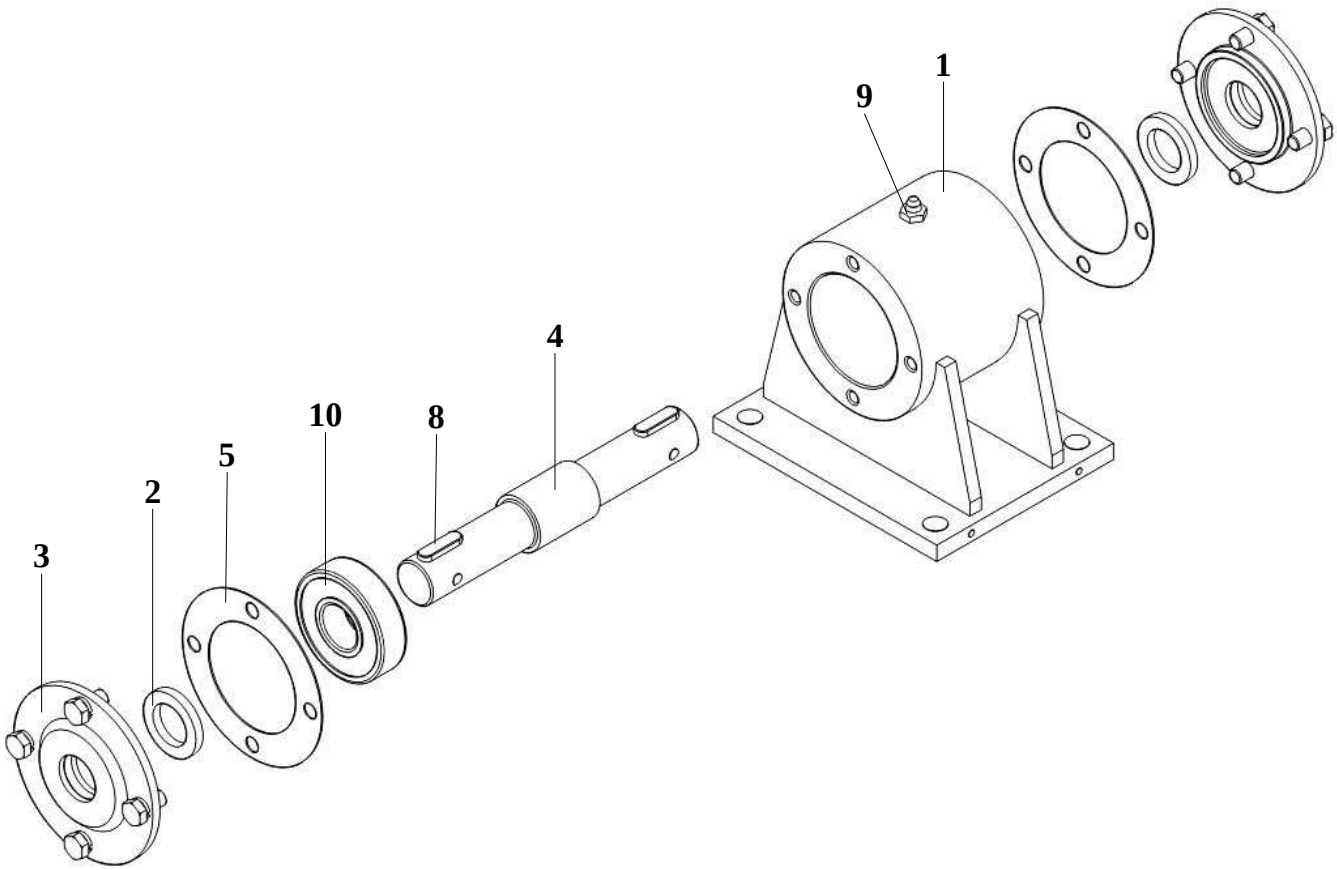

№ позиции	Обозначение	Наименование	Кол-во
1	КСИЛ.301116.018	Корпус	1
2	КСИЛ.711141.181-01	Кольцо	2
3	КСИЛ.711452.007	Крышка	2
4	КСИЛ.715511.105	Вал	1
5	КСИЛ.754154.013	Прокладка	3
6		Винт с шестигранной головкой ГОСТ Р ИСО 4017-М8х16-5.6-А9К	8
7		Шайба 8 65Г.019 ГОСТ 6402-70	8
8		Шпонка 8х7х28 ГОСТ 23360-78	2
9		Масленка 1.2.Ц6 ГОСТ 19853-74	1
10		Подшипник 6305 DDU NSK	2

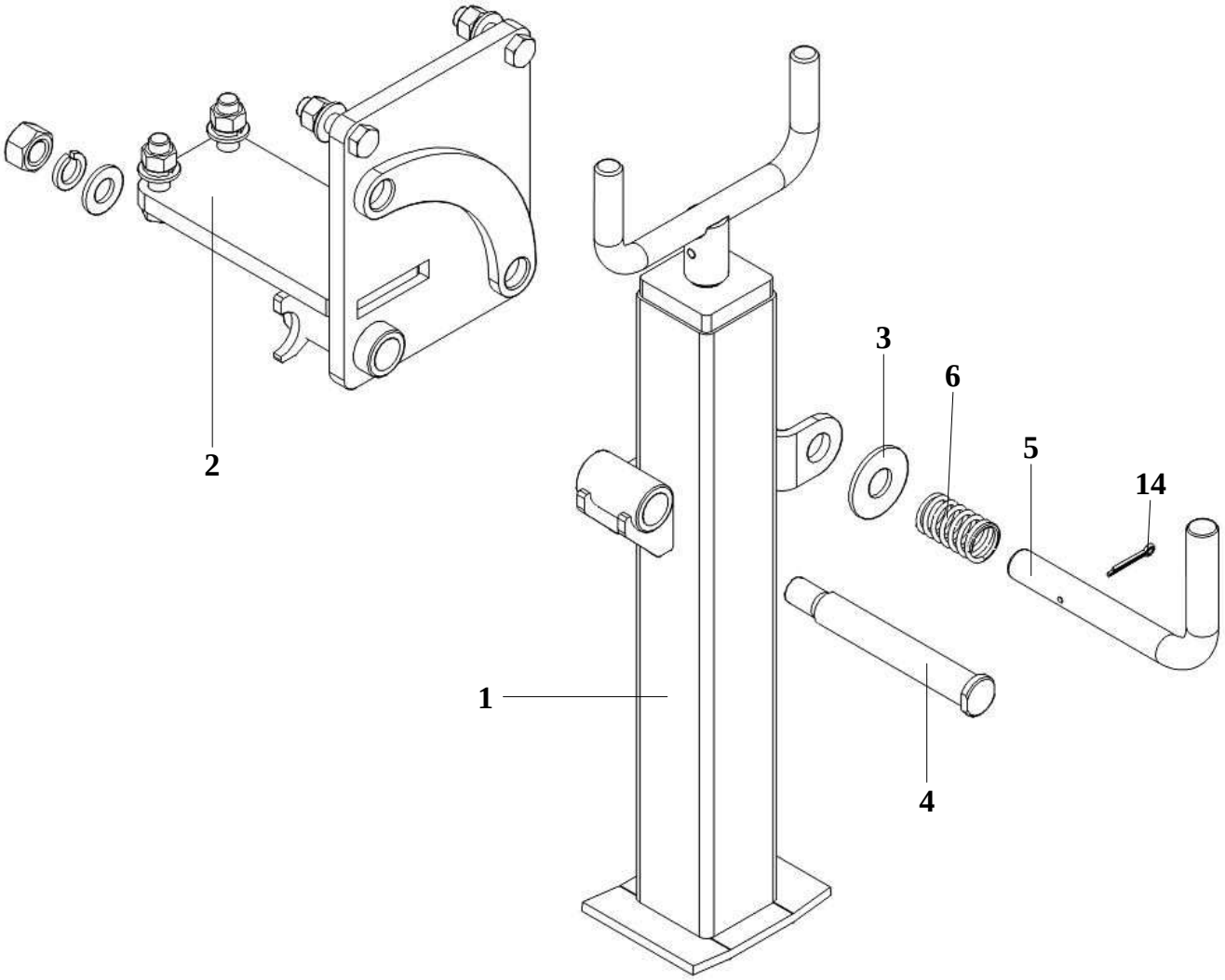

№ позиции	Обозначение	Наименование	Кол-во
1	КСИЛ.301422.097	Стойка	1
2	КСИЛ.301524.290	Кронштейн	1
3	КСИЛ.711141.182	Шайба	1
4	КСИЛ.715141.113	Ось	1
5	КСИЛ.746721.046	Ручка	1
6	КСИЛ.753512.032	Пружина	1
7		Винт с шестигранной головкой ГОСТ Р ИСО 4017-M12x45-5.6-A9K	4
8		Гайка шестигранная нормальная ГОСТ ISO 4032-M12-8-A9K	4
9		Гайка шестигранная нормальная ГОСТ ISO 4032-M16-8-A9K	1
10		Шайба 12 65Г.019 ГОСТ 6402-70	4
11		Шайба 16 65Г.019 ГОСТ 6402-70	1
12		Шайба С.12.04.019 ГОСТ 11371-78	4
13		Шайба С.16.04.019 ГОСТ 11371-78	1
14		Шплинт 4x25.019 ГОСТ 397-79	1

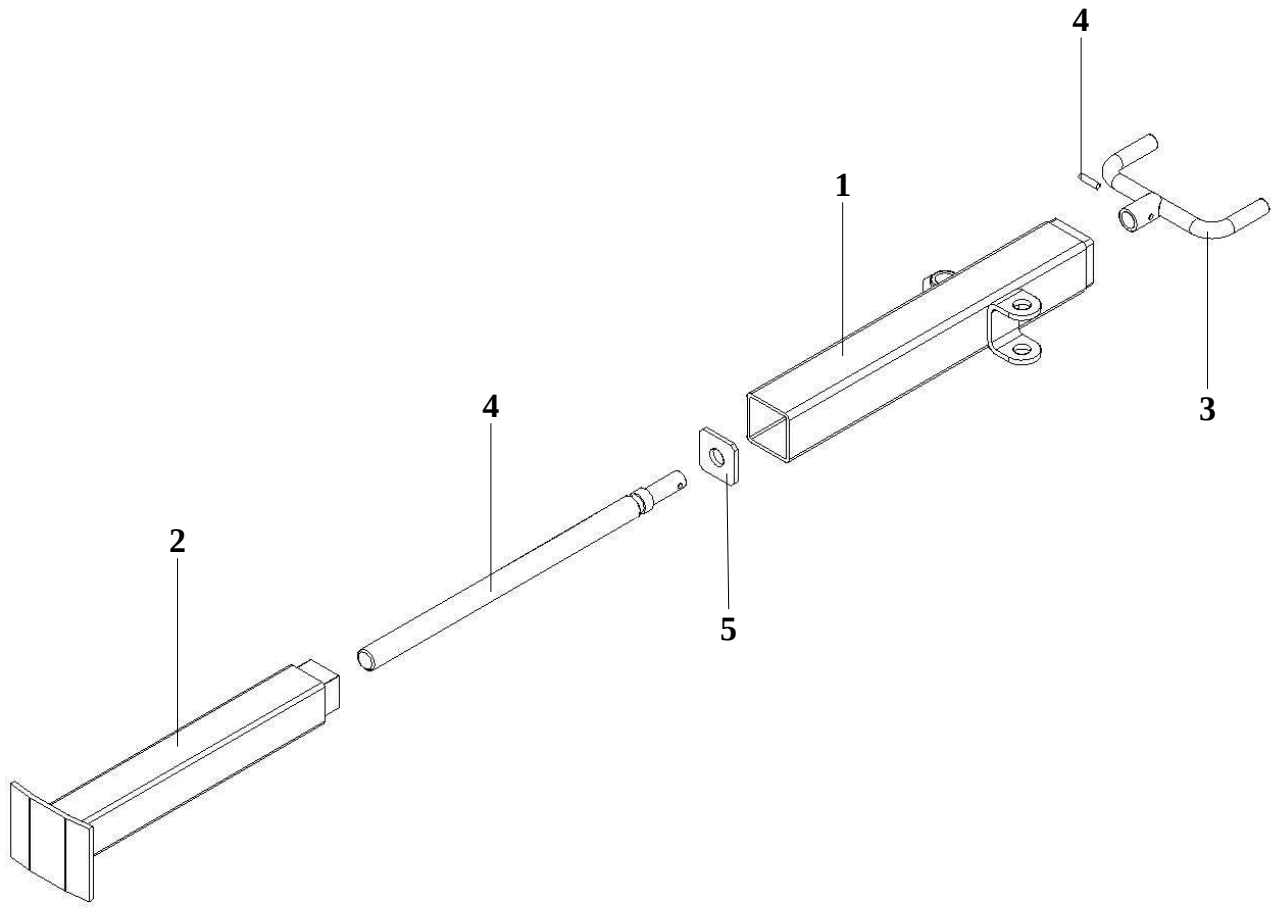

№ позиции	Обозначение	Наименование	Кол-во
1	КСИЛ.301112.203	Корпус	1
2	КСИЛ.302418.117	Подставка	1
3	КСИЛ.303658.056	Рукоятка	1
4	КСИЛ.715314.008	Ось	1
5	КСИЛ.741126.751	Планка	1
6		Штифт 6х25.Хим.окс. ГОСТ 3128-70	1

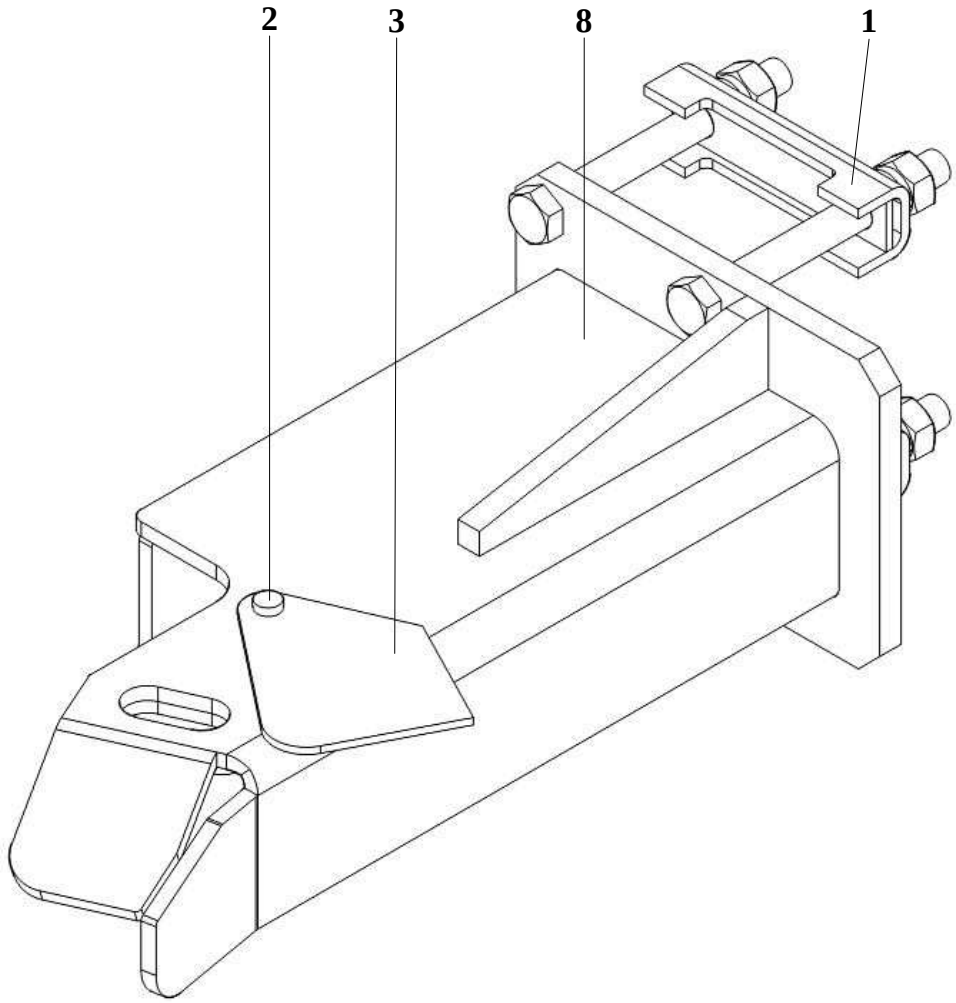

№ позиции	Обозначение	Наименование	Кол-во
1	КСИЛ.715321.010	Ось	1
2	КСИЛ.745212.110	Планка	1
3		Болт с шестигранной головкой ГОСТ Р ИСО 4014-М12х110-5.6-А9К	4
4		Гайка шестигранная нормальная ГОСТ ISO 4032-М12-8-А9К	4
5		Шайба 12 65Г.019 ГОСТ 6402-70	4
6		Шайба С.12.04.019 ГОСТ 11371-78	4
7	КСИЛ.301561.790	Кронштейн	1
8	КСИЛ.301561.367	Кронштейн	2

КСИЛ.301524.212-01	Держатель		
№ позиции	Обозначение	Наименование	Кол-во
1	КСИЛ.301561.367	Кронштейн	2
2	КСИЛ.715321.010	Ось	1
3	КСИЛ.745212.110	Планка	1
4		Болт с шестигранной головкой ГОСТ Р ИСО 4014-М12х110-5.6-А9К	4
5		Гайка шестигранная нормальная ГОСТ ISO 4032-М12-8-А9К	4
6		Шайба 12 65Г.019 ГОСТ 6402-70	4
7		Шайба С.12.04.019 ГОСТ 11371-78	4
8	КСИЛ.301561.790-01	Кронштейн	1

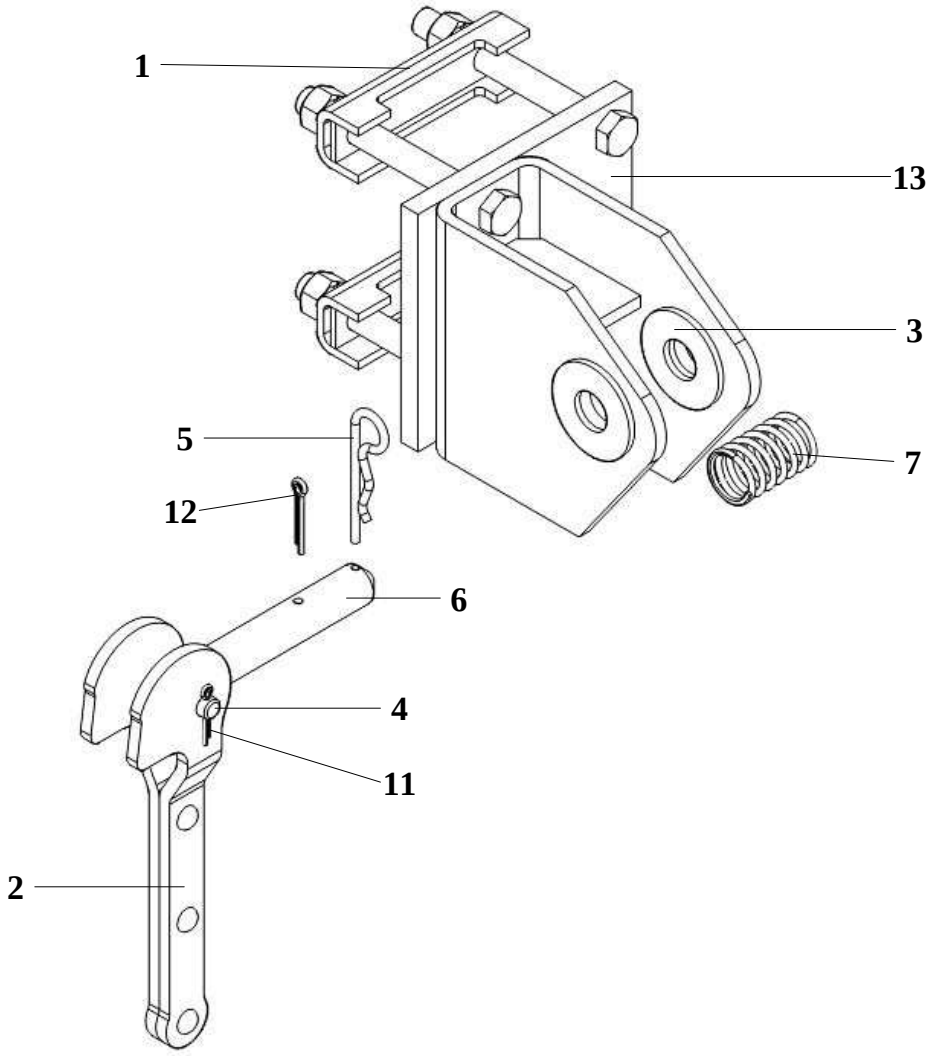

№ позиции	Обозначение	Наименование	Кол-во
1	КСИЛ.301561.367	Кронштейн	2
2	КСИЛ.303671.036	Рычаг	1
3	КСИЛ.711141.182	Шайба	2
4	КСИЛ.711312.033	Ось	1
5	КСИЛ.746616.013	Защелка	1
6	КСИЛ.746721.040	Ручка	1
7	КСИЛ.753512.032	Пружина	1
8		Болт с шестигранной головкой ГОСТ Р ИСО 4014-М12х110-5.6-А9К	4
9		Гайка шестигранная нормальная ГОСТ ISO 4032-М12-8-А9К	4
10		Шайба 12 65Г.019 ГОСТ 6402-70	4
11		Шплинт 3,2х20.019 ГОСТ 397-79	2
12		Шплинт 4х25.019 ГОСТ 397-79	1
13	КСИЛ.301561.366	Кронштейн	1

КСИЛ.301524.245-01	Держатель		
№ позиции	Обозначение	Наименование	Кол-во
1	КСИЛ.301561.367	Кронштейн	2
2	КСИЛ.303671.036	Рычаг	1
3	КСИЛ.711141.182	Шайба	2
4	КСИЛ.711312.033	Ось	1
5	КСИЛ.746616.013	Защелка	1
6	КСИЛ.746721.040	Ручка	1
7	КСИЛ.753512.032	Пружина	1
8		Болт с шестигранной головкой ГОСТ Р ИСО 4014-М12х110-5.6-А9К	4
9		Гайка шестигранная нормальная ГОСТ ISO 4032-М12-8-А9К	4
10		Шайба 12 65Г.019 ГОСТ 6402-70	4
11		Шплинт 3,2х20.019 ГОСТ 397-79	2
12		Шплинт 4х25.019 ГОСТ 397-79	1
13	КСИЛ.301561.366-01	Кронштейн	1

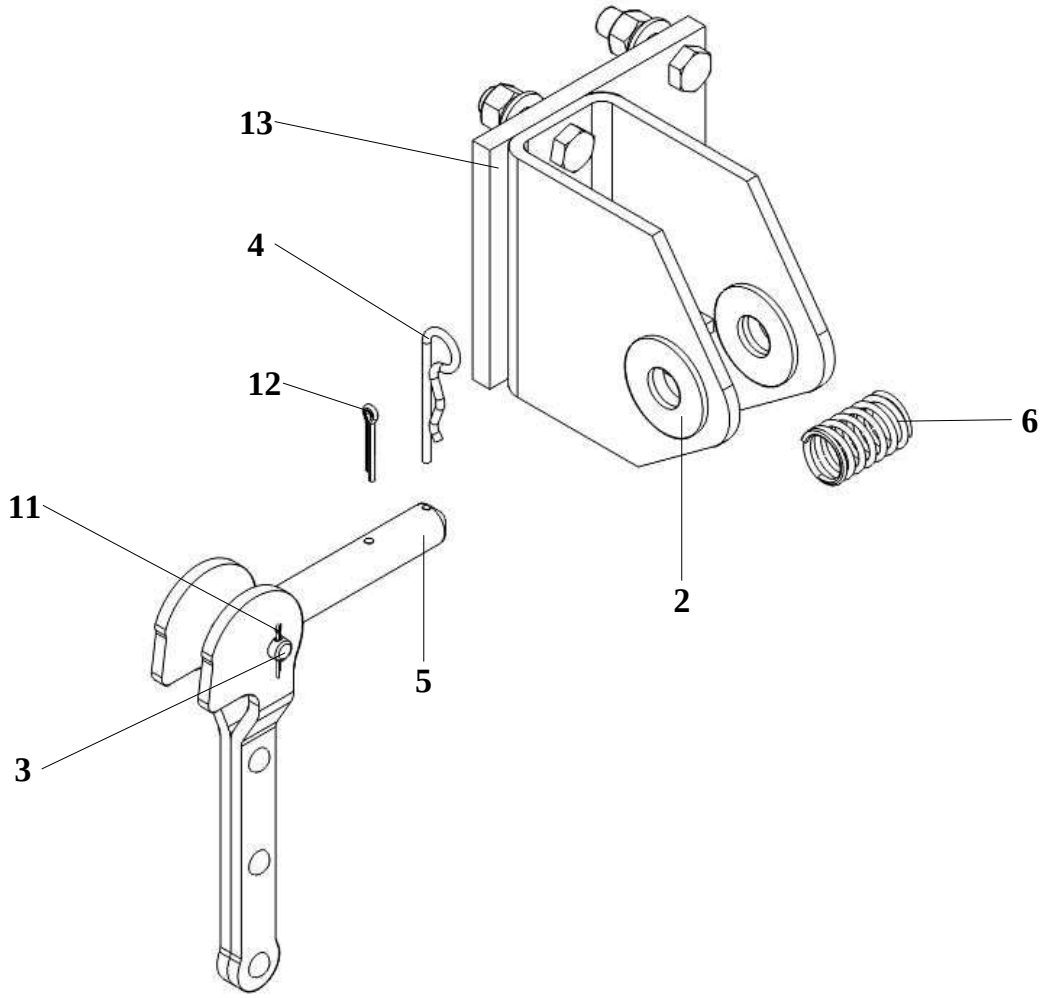

№ позиции	Обозначение	Наименование	Кол-во
1	КСИЛ.303671.036	Рычаг	1
2	КСИЛ.711141.182	Шайба	2
3	КСИЛ.711312.033	Ось	1
4	КСИЛ.746616.013	Защелка	1
5	КСИЛ.746721.040	Ручка	1
6	КСИЛ.753512.032	Пружина	1
7		Винт с шестигранной головкой ГОСТ Р ИСО 4017-М12х45-5.6-А9К	4
8		Гайка шестигранная нормальная ГОСТ ISO 4032-М12-8-А9К	4
9		Шайба 12 65Г.019 ГОСТ 6402-70	4
10		Шайба С.12.04.019 ГОСТ 11371-78	4
11		Шплинт 3,2х20.019 ГОСТ 397-79	2
12		Шплинт 4х25.019 ГОСТ 397-79	1
13	КСИЛ.301561.366-01	Кронштейн	1

КСИЛ.301524.248-01	Держатель		
№ позиции	Обозначение	Наименование	Кол-во
1	КСИЛ.303671.036	Рычаг	1
2	КСИЛ.711141.182	Шайба	2
3	КСИЛ.711312.033	Ось	1
4	КСИЛ.746616.013	Защелка	1
5	КСИЛ.746721.040	Ручка	1
6	КСИЛ.753512.032	Пружина	1
7		Винт с шестигранной головкой ГОСТ Р ИСО 4017-М12х45-5.6-А9К	4
8		Гайка шестигранная нормальная ГОСТ ISO 4032-М12-8-А9К	4
9		Шайба 12 65Г.019 ГОСТ 6402-70	4
10		Шайба С.12.04.019 ГОСТ 11371-78	4
11		Шплинт 3,2х20.019 ГОСТ 397-79	2
12		Шплинт 4х25.019 ГОСТ 397-79	1
13	КСИЛ.301561.366	Кронштейн	1

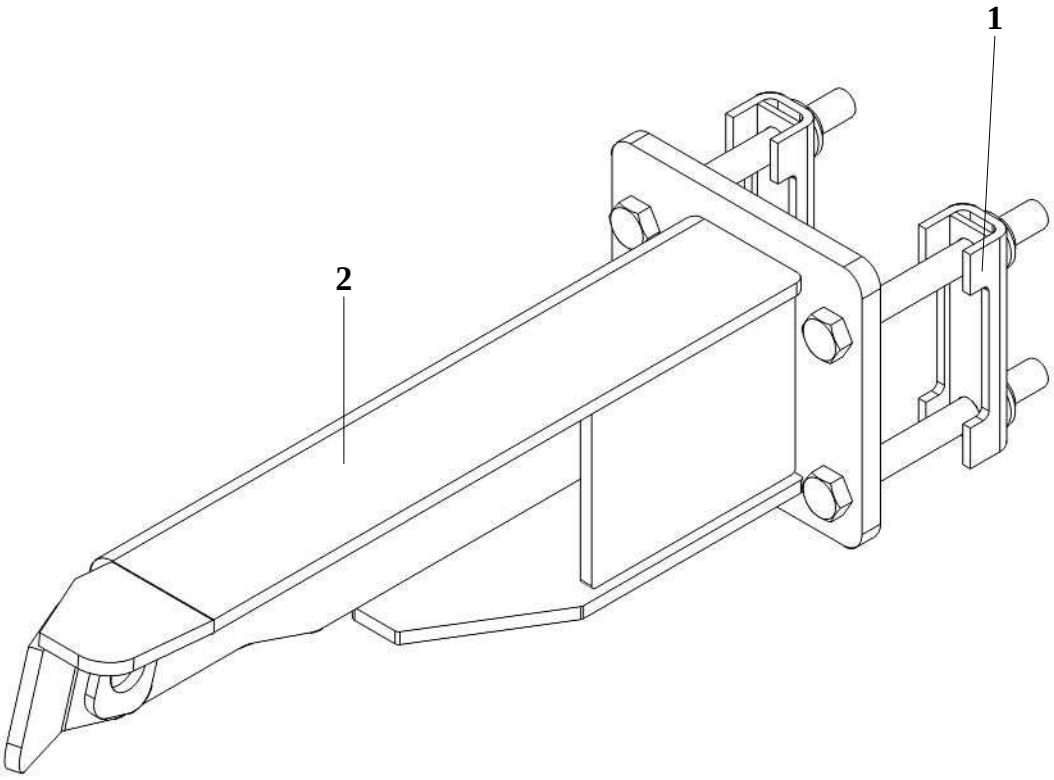

№ позиции	Обозначение	Наименование	Кол-во
1	КСИЛ.301561.367	Кронштейн	2
2		Болт с шестигранной головкой ГОСТ Р ИСО 4014-М12х110-5.6-А9К	4
3		Гайка шестигранная нормальная ГОСТ ISO 4032-М12-8-А9К	4
4		Шайба 12 65Г.019 ГОСТ 6402-70	4
5		Шайба С.12.04.019 ГОСТ 11371-78	4
6	КСИЛ.301569.048	Кронштейн	1

КСИЛ.301524.277-01	Держатель		
№ позиции	Обозначение	Наименование	Кол-во
1	КСИЛ.301561.367	Кронштейн	2
2		Болт с шестигранной головкой ГОСТ Р ИСО 4014-М12х110-5.6-А9К	4
3		Гайка шестигранная нормальная ГОСТ ISO 4032-М12-8-А9К	4
4		Шайба 12 65Г.019 ГОСТ 6402-70	4
5		Шайба С.12.04.019 ГОСТ 11371-78	4
6	КСИЛ.301569.048-01	Кронштейн	1

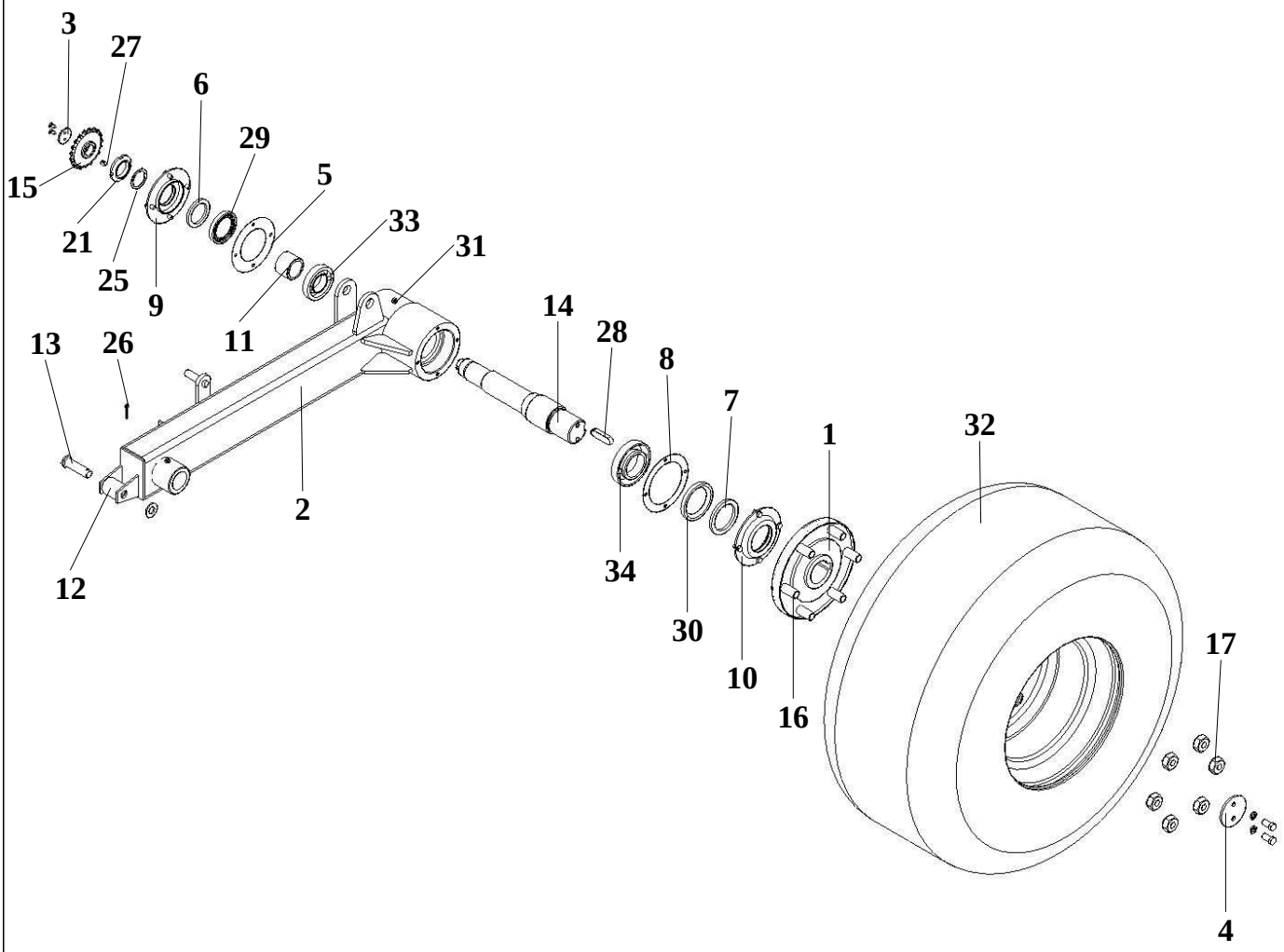

№ позиции	Обозначение	Наименование	Кол-во
1	КСИЛ.303382.010	Ступица	1
2	КСИЛ.303675.007	Рычаг левый	1
3	КСИЛ.711112.010	Шайба	1
4	КСИЛ.711112.011	Шайба	1
5	КСИЛ.711141.140	Прокладка	1
6	КСИЛ.711141.141	Кольцо	1
7	КСИЛ.711141.141-01	Кольцо	1
8	КСИЛ.711142.106	Прокладка	1
9	КСИЛ.711452.003	Крышка	1
10	КСИЛ.711452.045	Крышка	1
11	КСИЛ.713141.069	Втулка	1
12	КСИЛ.713141.140	Втулка	1
13	КСИЛ.715312.032	Ось	1
14	КСИЛ.715534.009	Вал	1
15	КСИЛ.751825.001	Звёздочка	1
16	КСИЛ.758131.013	Болт	6
17	КСИЛ.758412.023	Гайка	6
18		Винт с шестигранной головкой ГОСТ Р ИСО 4017-M8x16-5.6-A9K	8
19		Винт с шестигранной головкой ГОСТ Р ИСО	2

№ позиции	Обозначение	Наименование	Кол-во
		4017-M12x25-5.6-A9K	
20		Винт с потайной головкой ГОСТ Р ИСО 2009-M6x14-4.8-A9K	2
21		Гайка М42х1,5-6Н.04.019 ГОСТ 11871-88	1
22		Шайба 8 65Г.019 ГОСТ 6402-70	8
23		Шайба 12 65Г.019 ГОСТ 6402-70	2
24		Шайба С.20.04.019 ГОСТ 11371-78	1
25		Шайба 42.04.019 ГОСТ 11872-89	1
26		Шплинт 5х28.019 ГОСТ 397-79	1
27		Шпонка 8х7х14 ГОСТ 23360-78	1
28		Шпонка 18х11х63 ГОСТ 23360-78	1
29		Манжета 1.1-55х80-1 ГОСТ 8752-79	1
30		Манжета 1.1-70х95-1 ГОСТ 8752-79	1
31		Масленка 1.2.Ц6 ГОСТ 19853-74	2
32		Комплектное колесо 400/60-15,5 14PR Deli St-156 TL 6/161/205	1
33		Подшипник 7209 ТУ 37.006 162-89	1
34		Подшипник 7212 ТУ 37.006 162-89	1

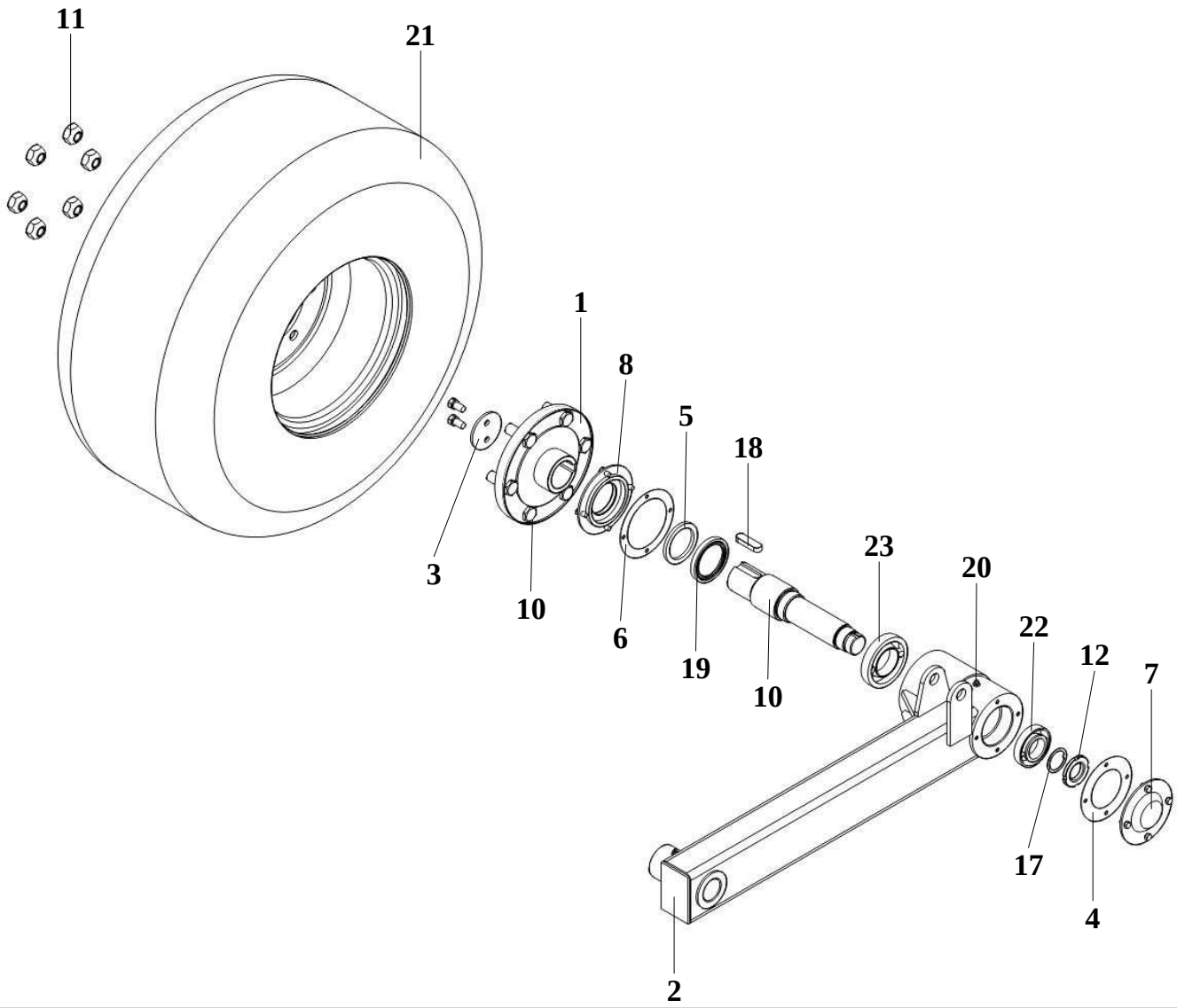

№ позиции	Обозначение	Наименование	Кол-во
1	КСИЛ.303382.010	Ступица	1
2	КСИЛ.303675.008	Рычаг правый	1
3	КСИЛ.711112.011	Шайба	1
4	КСИЛ.711141.140	Прокладка	1
5	КСИЛ.711141.141-01	Кольцо	1
6	КСИЛ.711142.106	Прокладка	1
7	КСИЛ.711452.036	Крышка	1
8	КСИЛ.711452.045	Крышка	1
9	КСИЛ.715534.010	Вал	1
10	КСИЛ.758131.013	Болт	6
11	КСИЛ.758412.023	Гайка	6
12	КСИЛ.758471.004	Гайка	1
13		Винт с шестигранной головкой ГОСТ Р ИСО 4017-М8х16-5.6-А9К	8
14		Винт с шестигранной головкой ГОСТ Р ИСО 4017-М12х25-5.6-А9К	2
15		Шайба 8 65Г.019 ГОСТ 6402-70	8
16		Шайба 12 65Г.019 ГОСТ 6402-70	2
17		Шайба 42.04.019 ГОСТ 11872-89	1
18		Шпонка 18х11х63 ГОСТ 23360-78	1

№ позиции	Обозначение	Наименование	Кол-во
19		Манжета 1.1-70х95-1 ГОСТ 8752-79	1
20		Масленка 1.2.Ц6 ГОСТ 19853-74	2
21		Комплектное колесо 400/60-15,5 14PR Deli St-156 TL 6/161/205	1
22		Подшипник 7209 ТУ 37.006 162-89	1
23		Подшипник 7212 ТУ 37.006 162-89	1

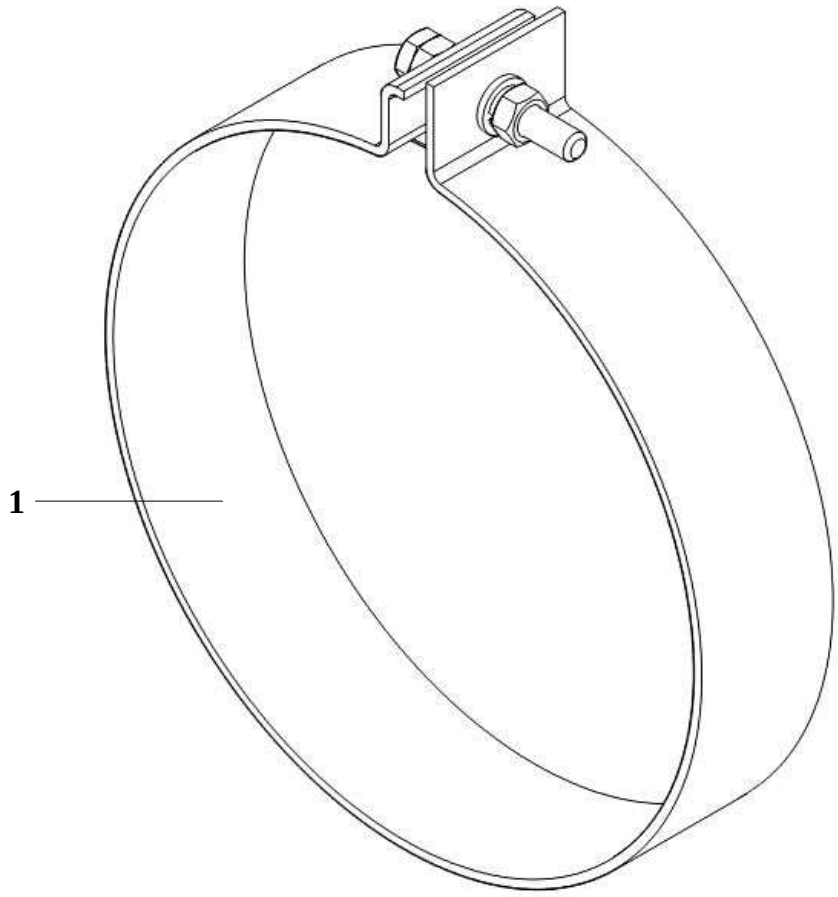

№ позиции	Обозначение	Наименование	Кол-во
1	КСИЛ.301532.048-01	Хомут	1
2		Гайка шестигранная нормальная ГОСТ ISO 4032-М6-8-А9К	2
3		Шайба 6 65Г.019 ГОСТ 6402-70	1
4		Шайба С.6.04.019 ГОСТ 11371-78	1
5		Болт М6х40 DIN 933	1

КСИЛ.301532.047-02	Хомут		
№ позиции	Обозначение	Наименование	Кол-во
1	КСИЛ.301532.048-02	Хомут	1
2		Гайка шестигранная нормальная ГОСТ ISO 4032-М6-8-А9К	2
3		Шайба 6 65Г.019 ГОСТ 6402-70	1
4		Шайба С.6.04.019 ГОСТ 11371-78	1
5		Болт М6х40 DIN 933	1

КСИЛ.301532.047-03	Хомут		
№ позиции	Обозначение	Наименование	Кол-во
1	КСИЛ.301532.048-03	Хомут	1
2		Гайка шестигранная нормальная ГОСТ ISO 4032-М6-8-А9К	2
3		Шайба 6 65Г.019 ГОСТ 6402-70	1
4		Шайба С.6.04.019 ГОСТ 11371-78	1
5		Болт М6х40 DIN 933	1

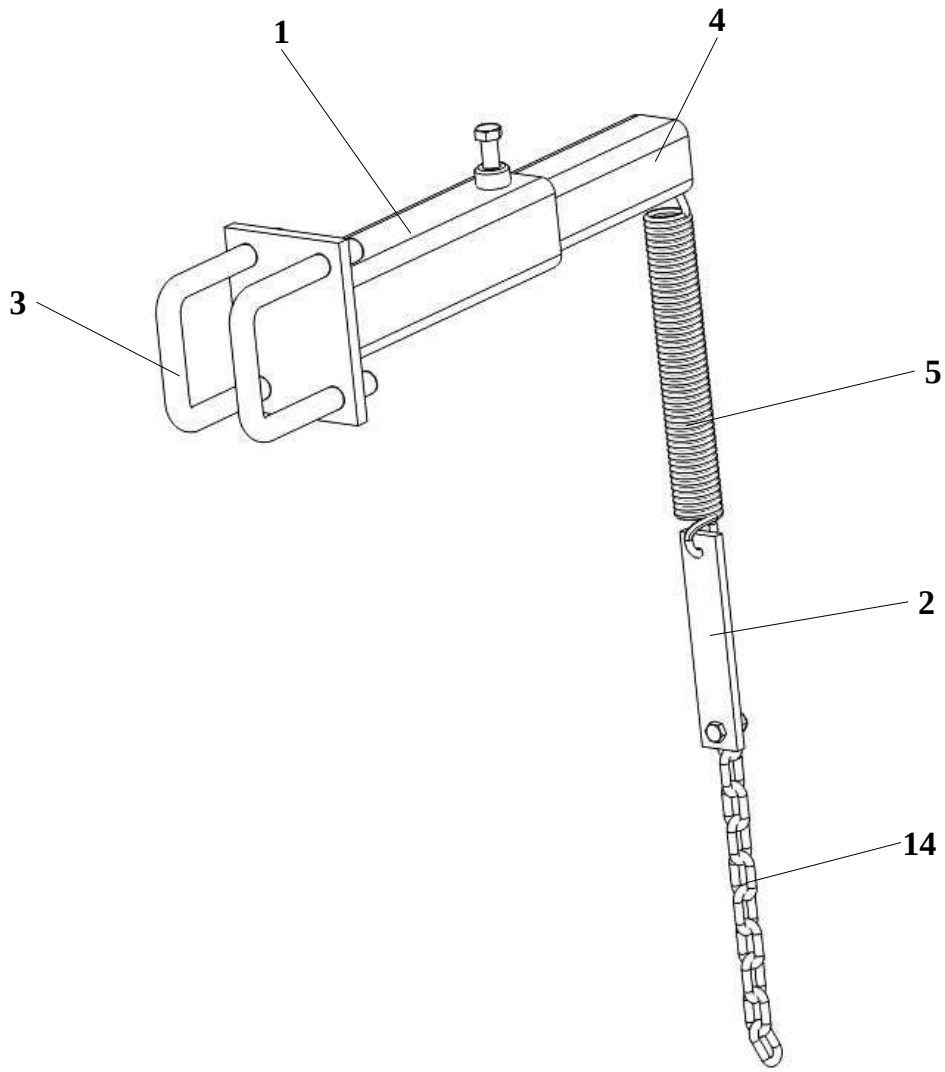

№ позиции	Обозначение	Наименование	Кол-во
1	КСИЛ.301568.225	Кронштейн	1
2	КСИЛ.741125.449	Пластина	1
3	КСИЛ.745315.012	Скоба	2
4	КСИЛ.746622.076	Труба	1
5	КСИЛ.753552.011	Пружина	1
6		Винт с шестигранной головкой ГОСТ Р ИСО 4017-М6х20-5.6-А9К	1
7		Винт с шестигранной головкой ГОСТ Р ИСО 4017-М8х25-5.6-А9К	1
8		Гайка шестигранная нормальная ГОСТ ISO 4032-М6-8-А9К	1
9		Гайка шестигранная нормальная ГОСТ ISO 4032-М8-8-А9К	1
10		Гайка шестигранная нормальная ГОСТ ISO 4032-М12-8-А9К	4
11		Шайба 6 65Г.019 ГОСТ 6402-70	1
12		Шайба 12 65Г.019 ГОСТ 6402-70	4
13		Шайба С.6.04.019 ГОСТ 11371-78	1
14		Цепь сварная короткозвенная, оцинкованная D1 DIN 5685/A, μ 4 мм	1

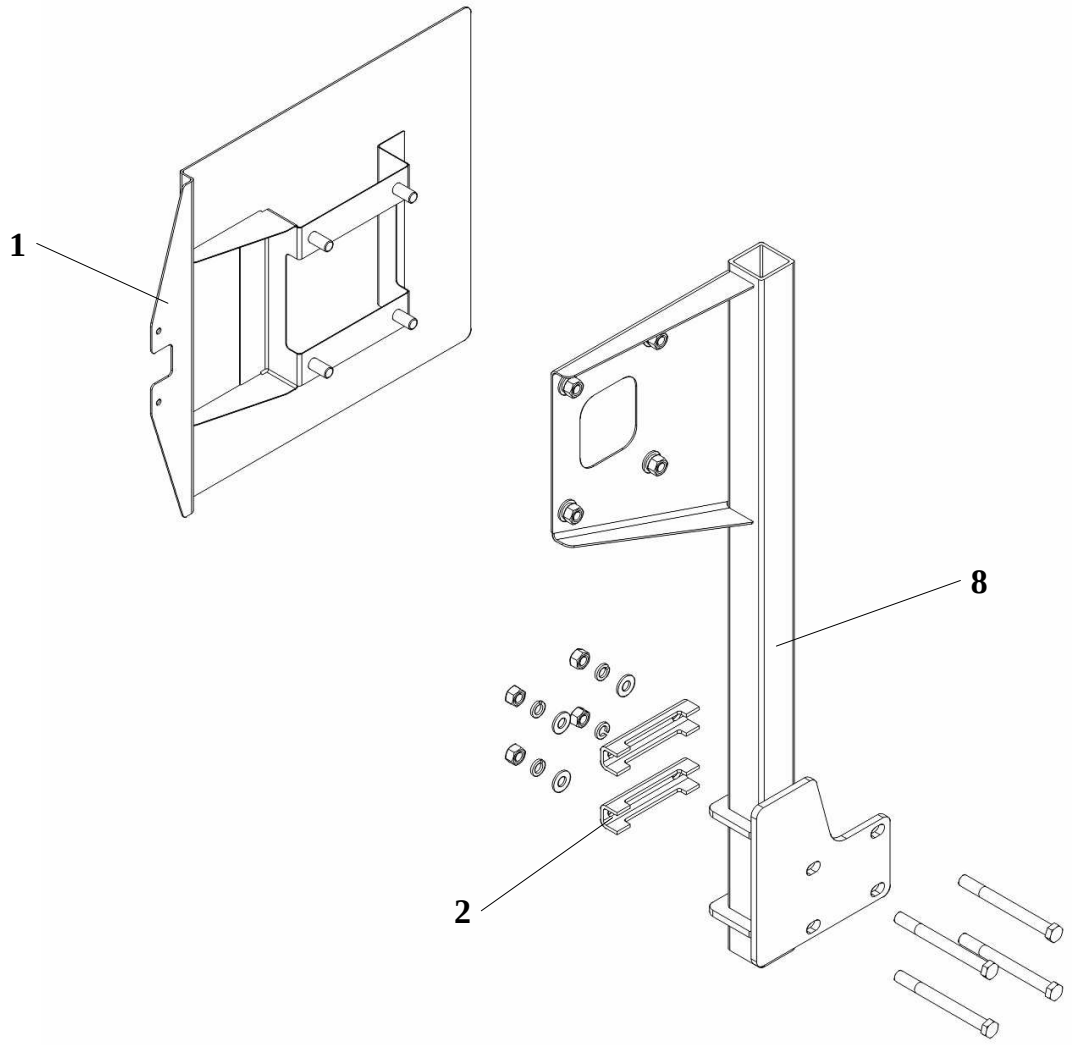

№ позиции	Обозначение	Наименование	Кол-во
1	КСИЛ.301566.064	Кронштейн	1
2	КСИЛ.745322.252-01	Кронштейн	2
3		Болт с шестигранной головкой ГОСТ Р ИСО 4014-М12х130-8.8-А9К	4
4		Винт с шестигранной головкой ГОСТ Р ИСО 4017-М12х25-5.6-А9К	4
5		Гайка шестигранная нормальная ГОСТ ISO 4032-М12-8-А9К	8
6		Шайба 12 65Г.019 ГОСТ 6402-70	8
7		Шайба С.12.04.019 ГОСТ 11371-78	8
8	КСИЛ.301568.836	Кронштейн	1

КСИЛ.301568.835-01	Кронштейн		
№ позиции	Обозначение	Наименование	Кол-во
1	КСИЛ.301566.064	Кронштейн	1
2	КСИЛ.745322.252-01	Кронштейн	2
3		Болт с шестигранной головкой ГОСТ Р ИСО 4014-M12x130-8.8-A9K	4
4		Винт с шестигранной головкой ГОСТ Р ИСО 4017-M12x25-5.6-A9K	4
5		Гайка шестигранная нормальная ГОСТ ISO 4032-M12-8-A9K	8
6		Шайба 12 65Г.019 ГОСТ 6402-70	8
7		Шайба С.12.04.019 ГОСТ 11371-78	8
8	КСИЛ.301568.836-01	Кронштейн	1

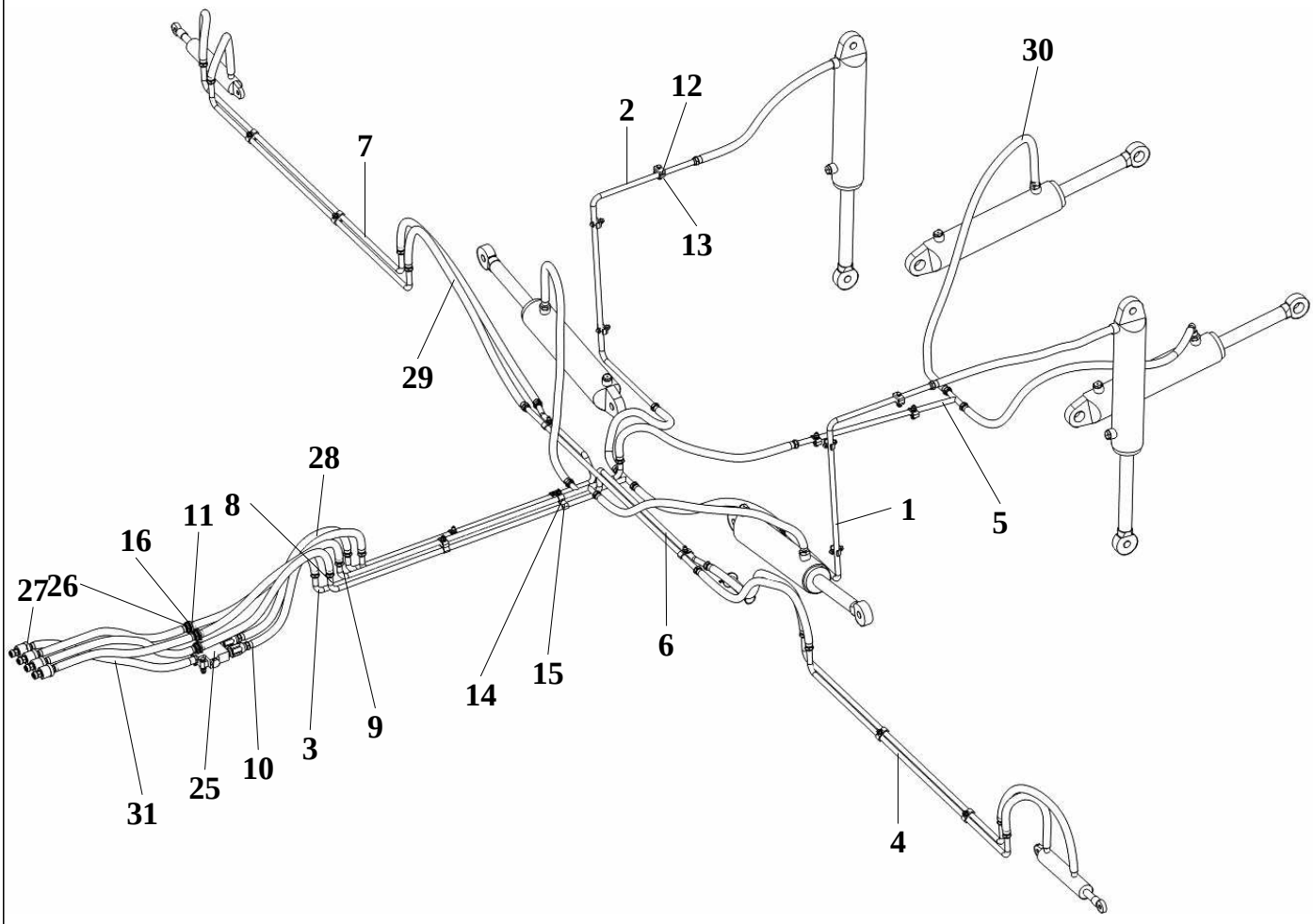

№ позиции	Обозначение	Наименование	Кол-во
1	КСИЛ.302341.001	Трубопровод	1
2	КСИЛ.302341.001-01	Трубопровод	1
3	КСИЛ.302451.004	Трубопровод	1
4	КСИЛ.302541.037	Трубопровод	4
5	КСИЛ.302541.048	Трубопровод	1
6	КСИЛ.302541.052	Трубопровод	1
7	КСИЛ.302541.053	Трубопровод	1
8	КСИЛ.302551.032	Трубопровод	1
9	КСИЛ.302551.034	Трубопровод	1
10	КСИЛ.711141.460	Прокладка	2
11	КСИЛ.715571.001	Переходник	3
12	КСИЛ.741125.714	Пластина	2
13	КСИЛ.745212.079	Кронштейн	9
14	КСИЛ.745212.083	Кронштейн	9
15	КСИЛ.745322.753	Кронштейн	1
16	КСИЛ.753134.004	Штуцер	2
17		Болт с шестигранной головкой ГОСТ Р ИСО 4014-М8х50-5.6-А9К	2
18		Винт с шестигранной головкой ГОСТ Р ИСО 4017-М8х35-5.6-А9К	4

№ позиции	Обозначение	Наименование	Кол-во
19		Винт с шестигранной головкой ГОСТ Р ИСО 4017-M8x40-5.6-A9K	9
20		Винт с шестигранной головкой ГОСТ Р ИСО 4017-M8x45-5.6-A9K	2
21		Винт с шестигранной головкой ГОСТ Р ИСО 4017-M8x55-5.6-A9K	2
22		Гайка шестигранная нормальная ГОСТ ISO 4032-M8-8-A9K	19
23		Шайба 8 65Г.019 ГОСТ 6402-70	19
24		Шайба С.8.04.019 ГОСТ 11371-78	27
25		Делитель потока ДП1.00.000 с гидродросселями ГД1.00.000 ТУ 4770-077-00210967-16	1
26		Контргайка 3/4 Valtec (VT.655)	3
27		Муфта разрывная M20x1,5 Hydrosila	4
28		Рукав 2SN 12-27,5-650 M20x1,5 ТУ 4791-001-15356079-2004	14
29		Рукав 2SN 12-27,5-1050 M20x1,5 ТУ 4791-001-15356079-2004	6
30		Рукав 2SN 12-27,5-1200 M20x1,5-90° ТУ 4791-001-15356079-2004	1
31		Рукав 2SN 12-27,5-1450 M20x1,5 ТУ 4791-001-15356079-2004	5
32		Хомут черный нейлоновый 7,6x500 мм TDM SQ0515-0227	1

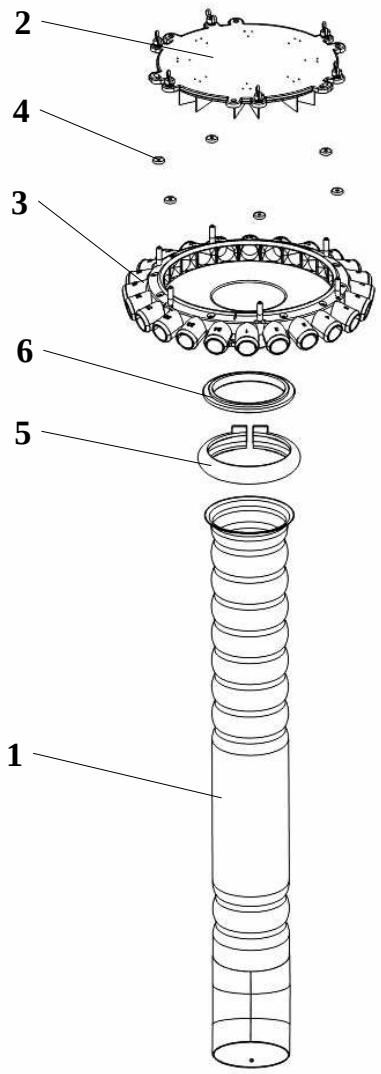

№ позиции	Обозначение	Наименование	Кол-во
1	КСИЛ.302563.005	Труба	1
2	КСИЛ.305365.039	Крышка	1
3	КСИЛ.306242.003	Распределитель	1
4	ОТИБ.716153.002	Втулка	6
5	ОТИБ.745473.002	Хомут	1
6	ОТИБ.763561.008	Вкладыш	1
7		Болт с шестигранной головкой ГОСТ Р ИСО 4014-М6х60-5.6-А9К	6
8		Болт с шестигранной головкой ГОСТ Р ИСО 4014-М8х65-5.6-А9К	1
9		Гайка шестигранная нормальная ГОСТ ISO 4032-М8-8-А9К	1
10		Гайка М6-6Н.04.019 ГОСТ 3032-76	6
11		Шайба 6 65Г.019 ГОСТ 6402-70	6
12		Шайба 8 65Г.019 ГОСТ 6402-70	1
13		Шайба С.6.04.019 ГОСТ 11371-78	6
14		Шайба С.8.04.019 ГОСТ 11371-78	1

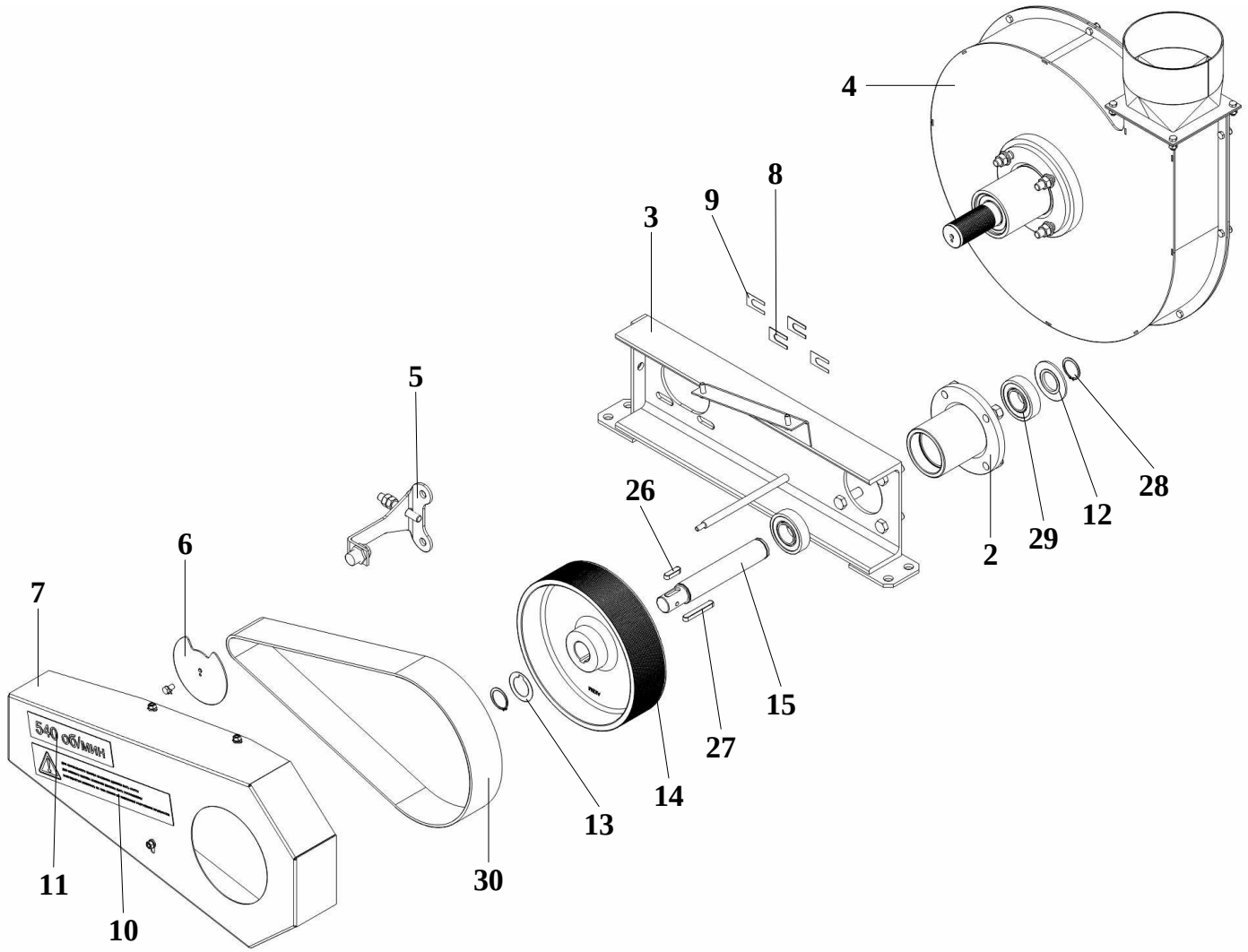

№ позиции	Обозначение	Наименование	Кол-во
1	КСИЛ.273412.030	Упаковка	1
2	КСИЛ.301111.023	Корпус	1
3	КСИЛ.301568.448	Кронштейн	1
4	КСИЛ.303311.023	Вентилятор	1
5	КСИЛ.304311.003	Упор	1
6	КСИЛ.711144.010	Диск	1
7	КСИЛ.735354.023	Кожух	1
8	КСИЛ.741132.564	Вставка	4
9	КСИЛ.741132.564-01	Вставка	4
10	КСИЛ.754466.306	Наклейка	1
11	КСИЛ.754467.001	Наклейка	1
12	ОТИБ.711151.008	Шайба	1
13	ОТИБ.711191.001-01	Шайба	5
14	ОТИБ.712698.001	Шкив	1
15	ОТИБ.715112.001	Вал	1
16		Винт с шестигранной головкой ГОСТ Р ИСО 4017-М6х12-5.6-А9К	1
17		Винт с шестигранной головкой ГОСТ Р ИСО 4017-М12х35-5.6-А9К	4
18		Гайка шестигранная нормальная ГОСТ ISO 4032-М6-8-А9К	3

№ позиции	Обозначение	Наименование	Кол-во
19		Гайка шестигранная нормальная ГОСТ ISO 4032-М10-8-А9К	2
20		Гайка шестигранная нормальная ГОСТ ISO 4032-М12-8-А9К	4
21		Шайба 6 65Г.019 ГОСТ 6402-70	3
22		Шайба 12 65Г.019 ГОСТ 6402-70	4
23		Шайба С.6.04.019 ГОСТ 11371-78	3
24		Шайба С.10.04.019 ГОСТ 11371-78	1
25		Шайба 6.01.016 ГОСТ 13465-77	1
26		Шпонка 8х7х28 ГОСТ 23360-78	1
27		Шпонка 8х7х56 ГОСТ 23360-78	1
28		Кольцо В30.Ц6.хр. ГОСТ 13942-86	2
29		Подшипник 180206 ГОСТ 8882-75	2
30		Ремень 24 Pj 1143 Contitech	1

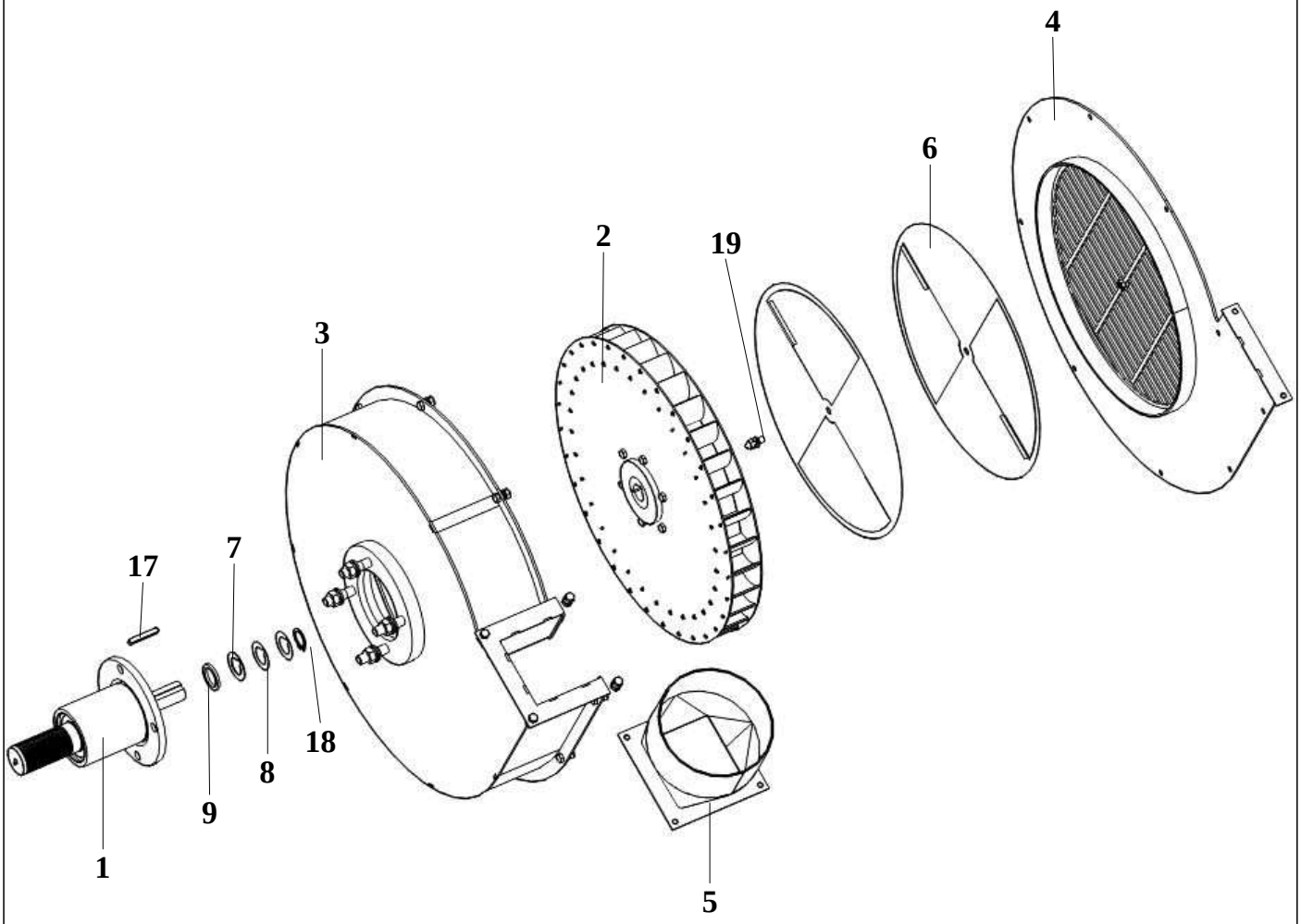

№ позиции	Обозначение	Наименование	Кол-во
1	КСИЛ.301524.214	Подшипниковый узел	1
2	КСИЛ.304151.006	Ротор	1
3	КСИЛ.305416.005	Основание	1
4	КСИЛ.305416.009	Крышка	1
5	КСИЛ.305418.003	Переходник	1
6	КСИЛ.741314.249	Заслонка	2
7	ОТИБ.711191.001	Шайба	3
8	ОТИБ.711191.001-02	Шайба	1
9	ОТИБ.713141.037-01	Втулка	1
10		Винт с шестигранной головкой ГОСТ Р ИСО 4017-М6х16-5.6-А9К	13
11		Гайка шестигранная нормальная ГОСТ ISO 4032-М6-8-А9К	13
12		Гайка шестигранная нормальная ГОСТ ISO 4032-М10-8-А9К	4
13		Шайба 6 65Г.019 ГОСТ 6402-70	14
14		Шайба 10 65Г.019 ГОСТ 6402-70	4
15		Шайба С.6.04.019 ГОСТ 11371-78	14
16		Шайба С.10.04.019 ГОСТ 11371-78	4
17		Шпонка 6х6х40 ГОСТ 23360-78	1
18		Кольцо В22.Ц6.хр. ГОСТ 13942-86	1
19		Винт барашковый оцинкованный DIN 316 М6х16	1

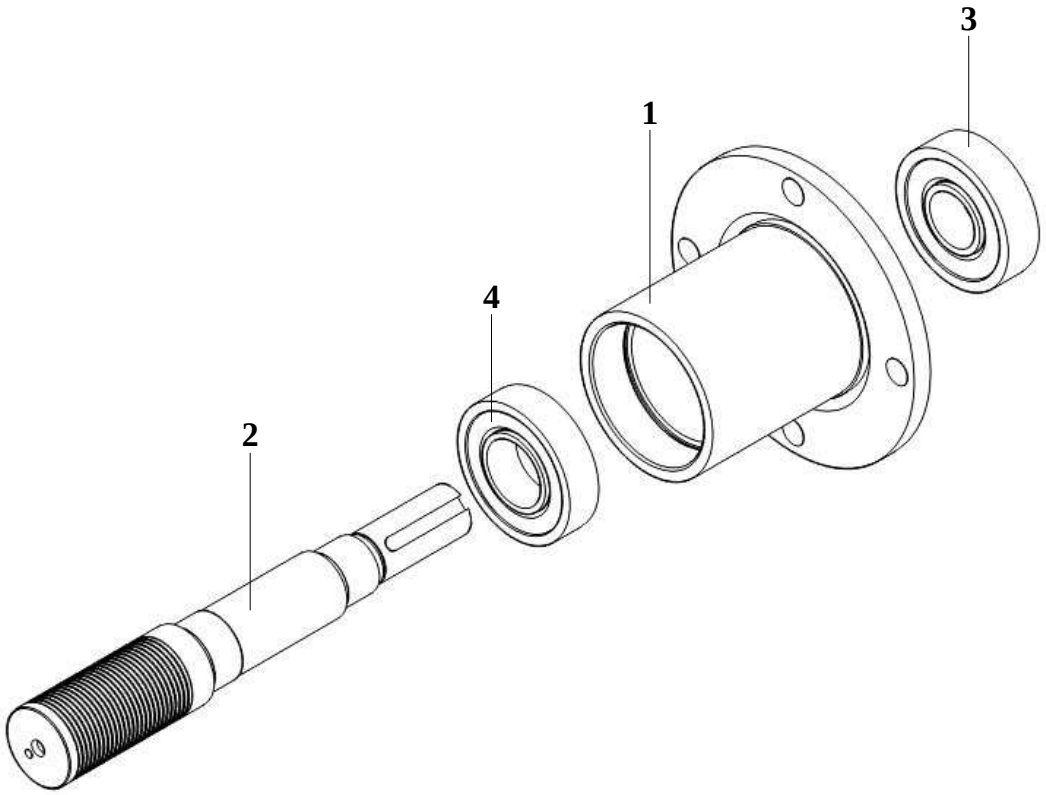

№ позиции	Обозначение	Наименование	Кол-во
1	КСИЛ.301111.022	Корпус	1
2	КСИЛ.715434.011	Вал	1
3		Подшипник 6305 DDU NSK	1
4		Подшипник 6206 DDU NSK	1

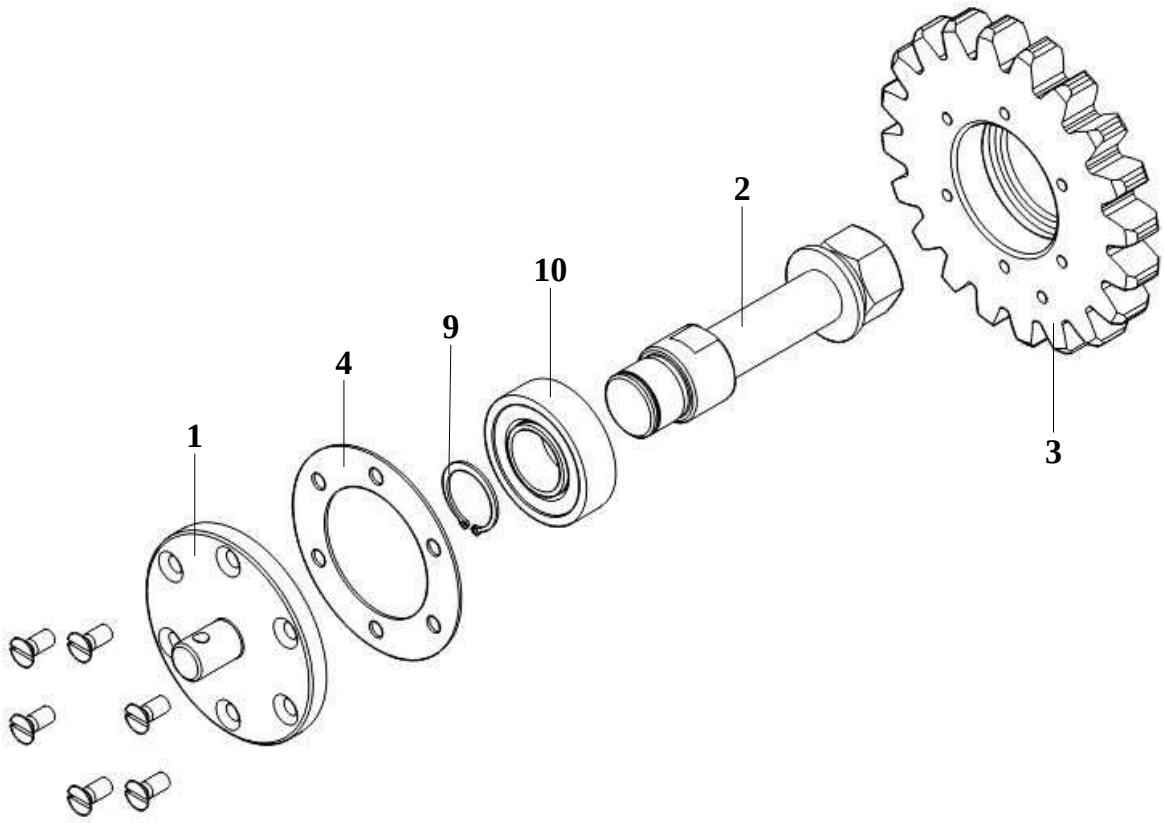

№ позиции	Обозначение	Наименование	Кол-во
1	КСИЛ.711312.016	Фланец	1
2	КСИЛ.715511.064	Ось	1
3	КСИЛ.721341.004	Колесо зубчатое	1
4	КСИЛ.754154.012	Прокладка	1
5		Винт с потайной головкой ГОСТ Р ИСО 2009-М6х14-4.8-А9К	6
6		Гайка шестигранная нормальная ГОСТ ISO 4032-М20-8-А9К	1
7		Шайба 20 65Г.019 ГОСТ 6402-70	1
8		Шайба С.20.04.019 ГОСТ 11371-78	1
9		Кольцо В25.Ц6.хр. ГОСТ 13942-86	1
10		Подшипник 180205 ГОСТ 8882-75	1

КСИЛ.303729.011	Вал

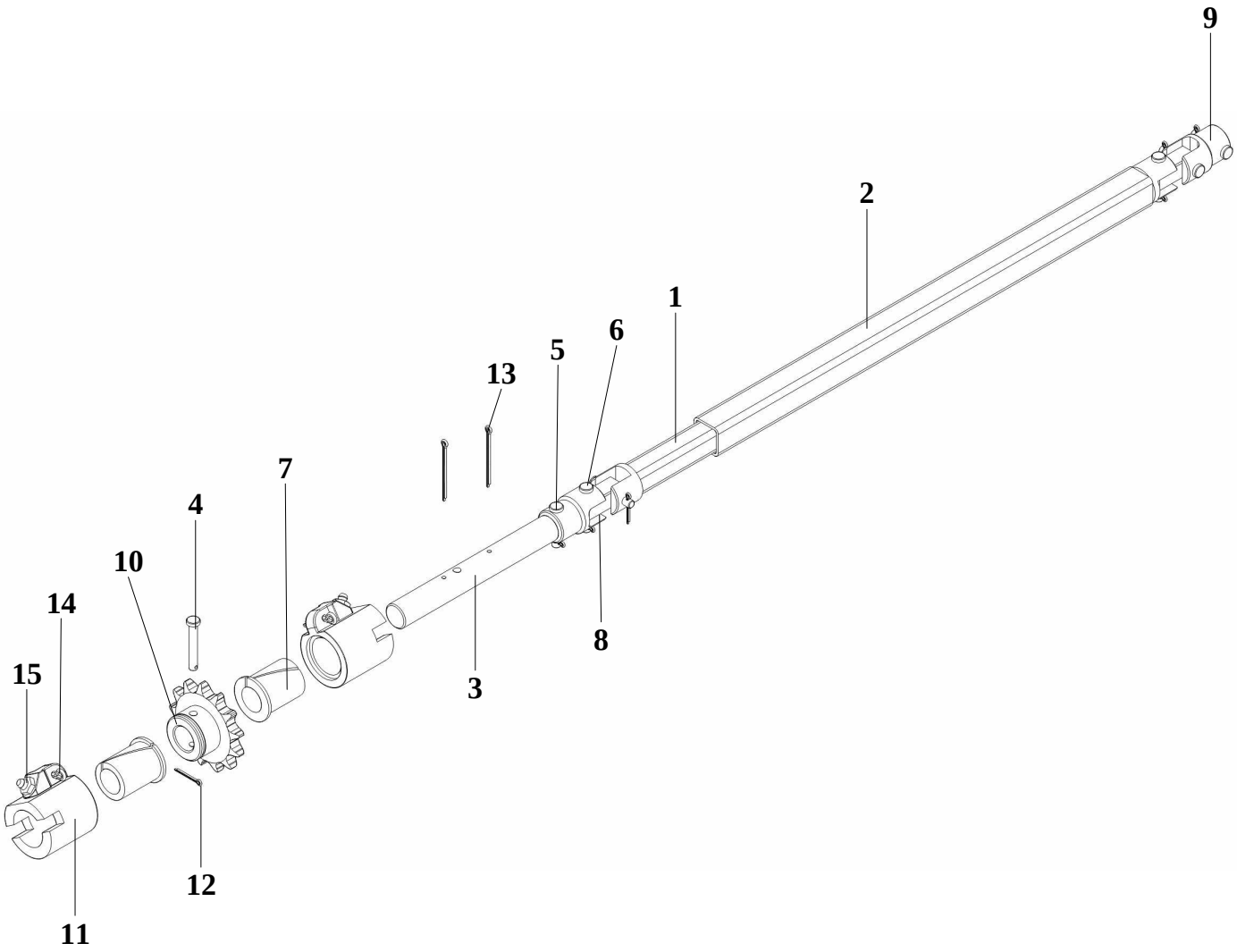

№ позиции	Обозначение	Наименование	Кол-во
1	КСИЛ.302418.103	Труба	1
2	КСИЛ.302418.104	Труба	1
3	КСИЛ.711312.032	Вал	1
4	КСИЛ.713311.013	Ось	1
5	КСИЛ.713311.017	Ось	2
6	КСИЛ.713311.017-01	Ось	4
7	КСИЛ.713343.002	Втулка	2
8	КСИЛ.741124.460	Планка	2
9	КСИЛ.751734.002	Шарнир	2
10	КСИЛ.751821.036	Звездочка	1
11	КСИЛ.753172.001	Букса	2
12		Шплинт 2,5х20.019 ГОСТ 397-79	7
13		Шплинт 3,2х32.019 ГОСТ 397-79	2
14		Шплинт 5х25.019 ГОСТ 397-79	2
15		Масленка 1.2.Ц6 ГОСТ 19853-74	2

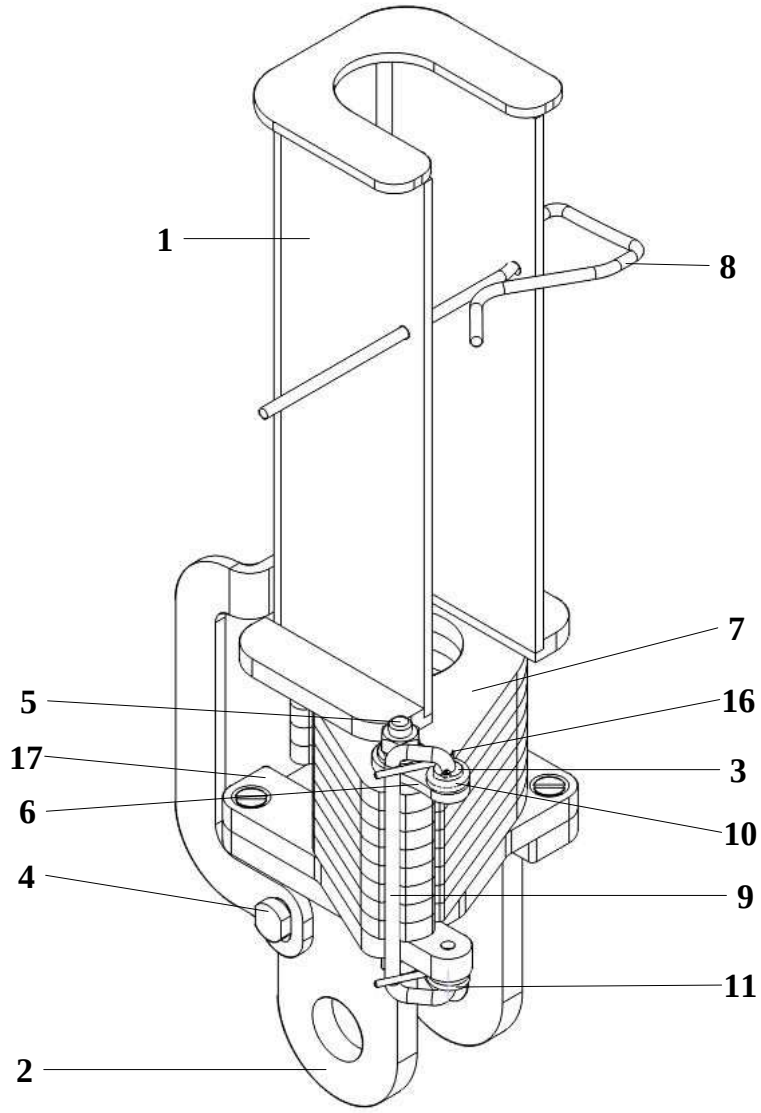

№ позиции	Обозначение	Наименование	Кол-во
1	КСИЛ.304274.441	Упор	1
2	КСИЛ.304275.027	Ограничитель	1
3	КСИЛ.713141.230	Втулка	2
4	КСИЛ.715511.103	Ось	2
5	КСИЛ.715513.036	Ось	1
6	КСИЛ.741338.041	Пластина	1
7	КСИЛ.741374.061	Пластина	8
8	КСИЛ.746616.012	Замок	1
9	КСИЛ.746713.050	Скоба	1
10	КСИЛ.753572.016	Пружина	1
11	КСИЛ.753572.016-01	Пружина	1
12		Винт с потайной головкой ГОСТ Р ИСО 2009-М6х20-4.8-А9К	4
13		Гайка шестигранная нормальная ГОСТ ISO 4032-М8-8-А9К	2
14		Шайба 8 65Г.019 ГОСТ 6402-70	2
15		Шайба С.8.02.019 ГОСТ 11371-78	2
16		Шплинт 1,6х10.019 ГОСТ 397-79	2
17	КСИЛ.741374.063	Пластина	1

КСИЛ.304261.096-01	Фиксатор глубины		
№ позиции	Обозначение	Наименование	Кол-во
1	КСИЛ.304274.441	Упор	1
2	КСИЛ.304275.027	Ограничитель	1
3	КСИЛ.713141.230	Втулка	2
4	КСИЛ.715511.103	Ось	2
5	КСИЛ.715513.036	Ось	1
6	КСИЛ.741338.041	Пластина	1
7	КСИЛ.741374.061	Пластина	8
8	КСИЛ.746616.012	Замок	1
9	КСИЛ.746713.050	Скоба	1
10	КСИЛ.753572.016	Пружина	1
11	КСИЛ.753572.016-01	Пружина	1
12		Винт с потайной головкой ГОСТ Р ИСО 2009-М6х20-4.8-А9К	4
13		Гайка шестигранная нормальная ГОСТ ISO 4032-М8-8-А9К	2
14		Шайба 8 65Г.019 ГОСТ 6402-70	2
15		Шайба С.8.02.019 ГОСТ 11371-78	2
16		Шплинт 1,6х10.019 ГОСТ 397-79	2
17	КСИЛ.741374.063-01	Пластина	1

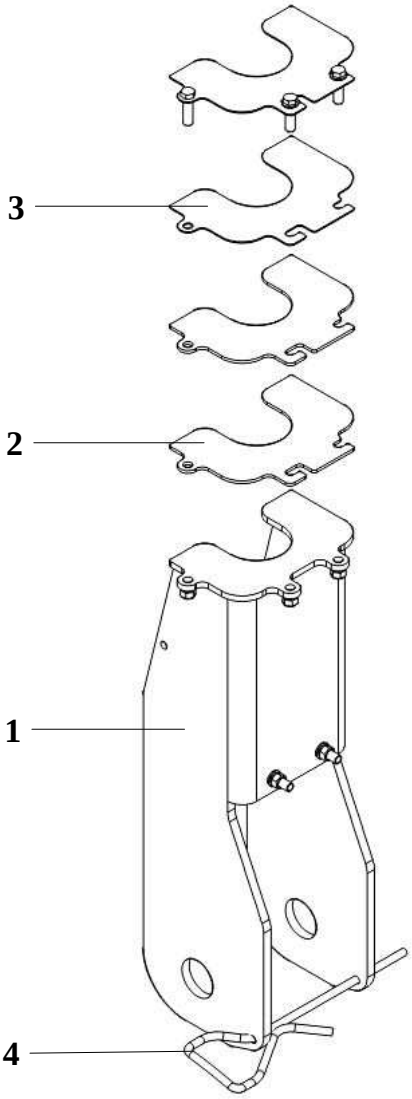

№ позиции	Обозначение	Наименование	Кол-во
1	КСИЛ.304274.451	Упор	1
2	КСИЛ.741478.024	Планка	2
3	КСИЛ.741478.024-01	Планка	2
4	КСИЛ.746616.012	Замок	1
5		Гайка шестигранная нормальная ГОСТ ISO 4032-М5-8-А9К	5
6		Винт с шестигранной головкой ГОСТ Р ИСО 4017-М5х20-5.6-А9К	5
7		Шайба 5 65Г.019 ГОСТ 6402-70	5
8		Шайба С.5.04.019 ГОСТ 11371-78	7

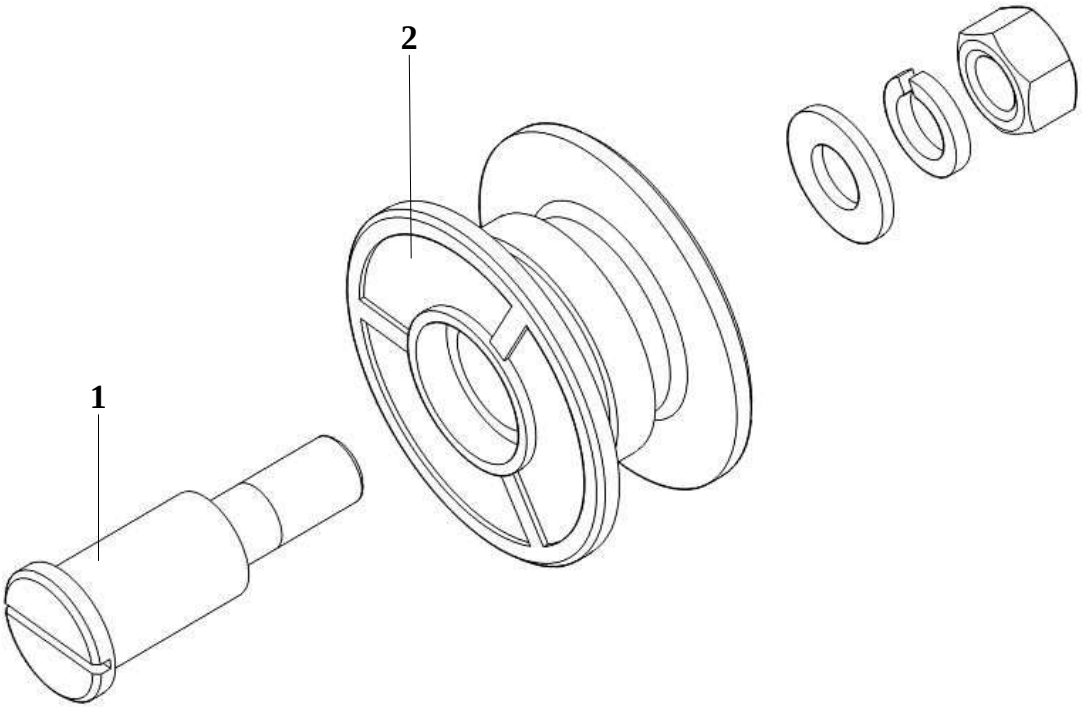

№ позиции	Обозначение	Наименование	Кол-во
1	КСИЛ.713511.025	Ось	1
2	КСИЛ.715441.007-01	Ролик	1
3		Гайка шестигранная нормальная ГОСТ ISO 4032-М12-8-А9К	1
4		Шайба 12 65Г.019 ГОСТ 6402-70	1
5		Шайба С.12.04.019 ГОСТ 11371-78	2

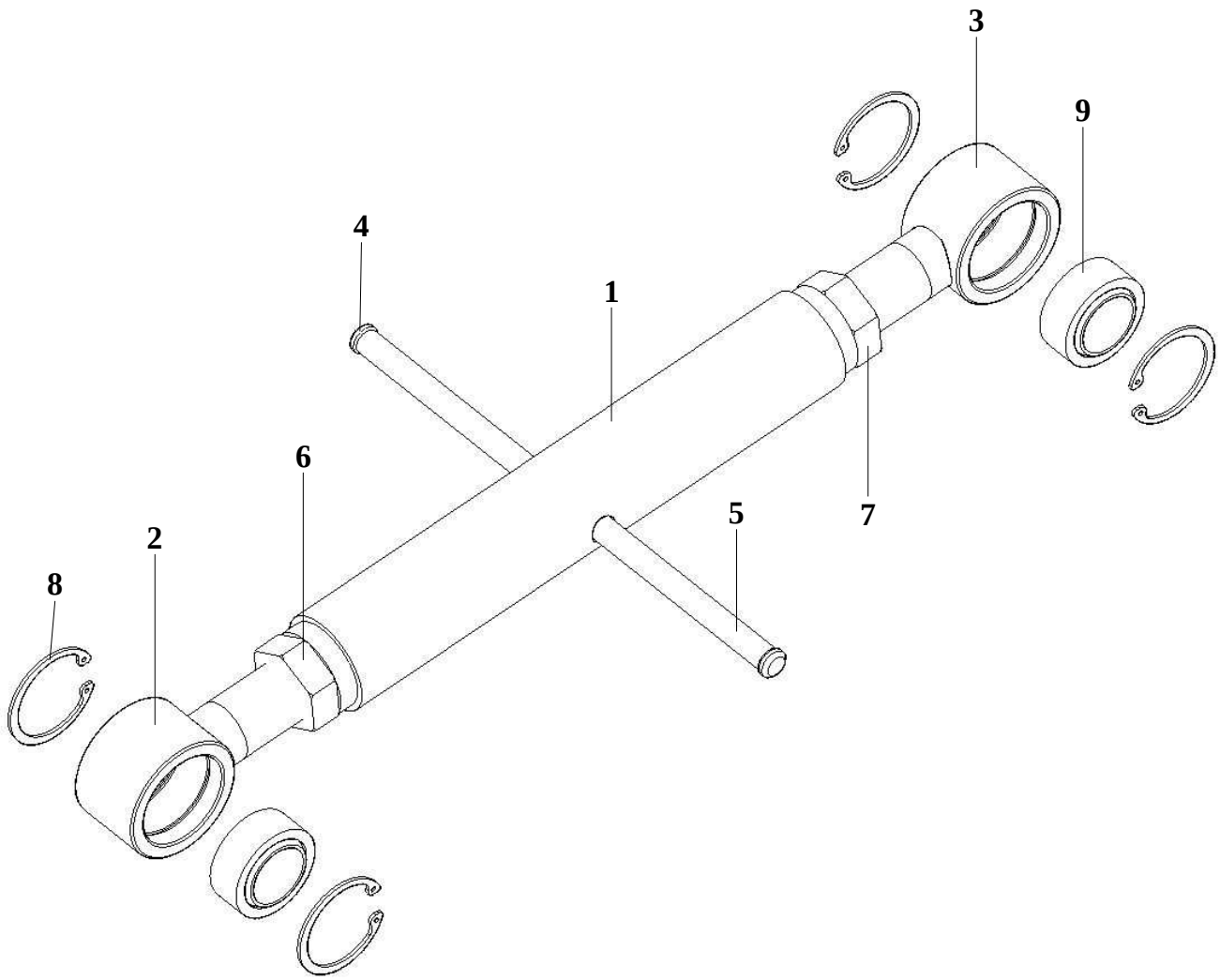

№ позиции	Обозначение	Наименование	Кол-во
1	КСИЛ.301171.001	Корпус	1
2	КСИЛ.304522.005	Винт ходовой	1
3	КСИЛ.304522.005-01	Винт ходовой	1
4	КСИЛ.711511.010	Винт	2
5	КСИЛ.715111.268	Ось	1
6	КСИЛ.758412.035	Гайка	1
7	КСИЛ.758412.035-01	Гайка	1
8		Кольцо В47.Ц6.хр. ГОСТ 13943-86	4
9		Подшипник ЕШС30 ГОСТ 3635-78	2

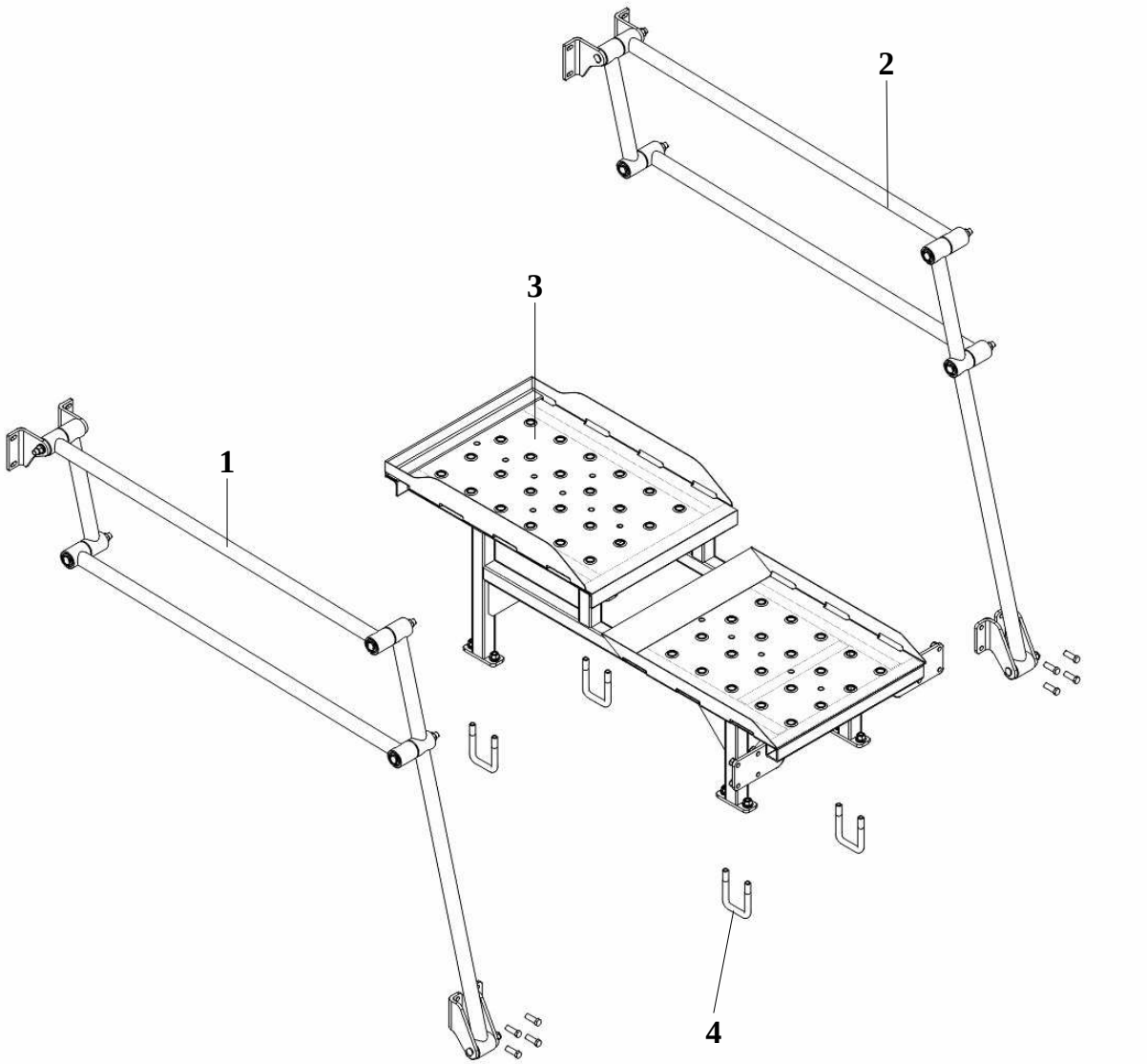

№ позиции	Обозначение	Наименование	Кол-во
1	КСИЛ.305111.051	Поручень	1
2	КСИЛ.305111.051-01	Поручень	1
3	КСИЛ.305163.077	Площадка	1
4	КСИЛ.745315.012	Скоба	4
5		Винт с шестигранной головкой ГОСТ Р ИСО 4017-M10x35-5.6-A9K	8
6		Гайка шестигранная нормальная ГОСТ ISO 4032-M10-8-A9K	8
7		Гайка шестигранная нормальная ГОСТ ISO 4032-M12-8-A9K	8
8		Шайба 10 65Г.019 ГОСТ 6402-70	8
9		Шайба 12 65Г.019 ГОСТ 6402-70	8
10		Шайба С.10.04.019 ГОСТ 11371-78	8
11		Шайба С.12.04.019 ГОСТ 11371-78	8

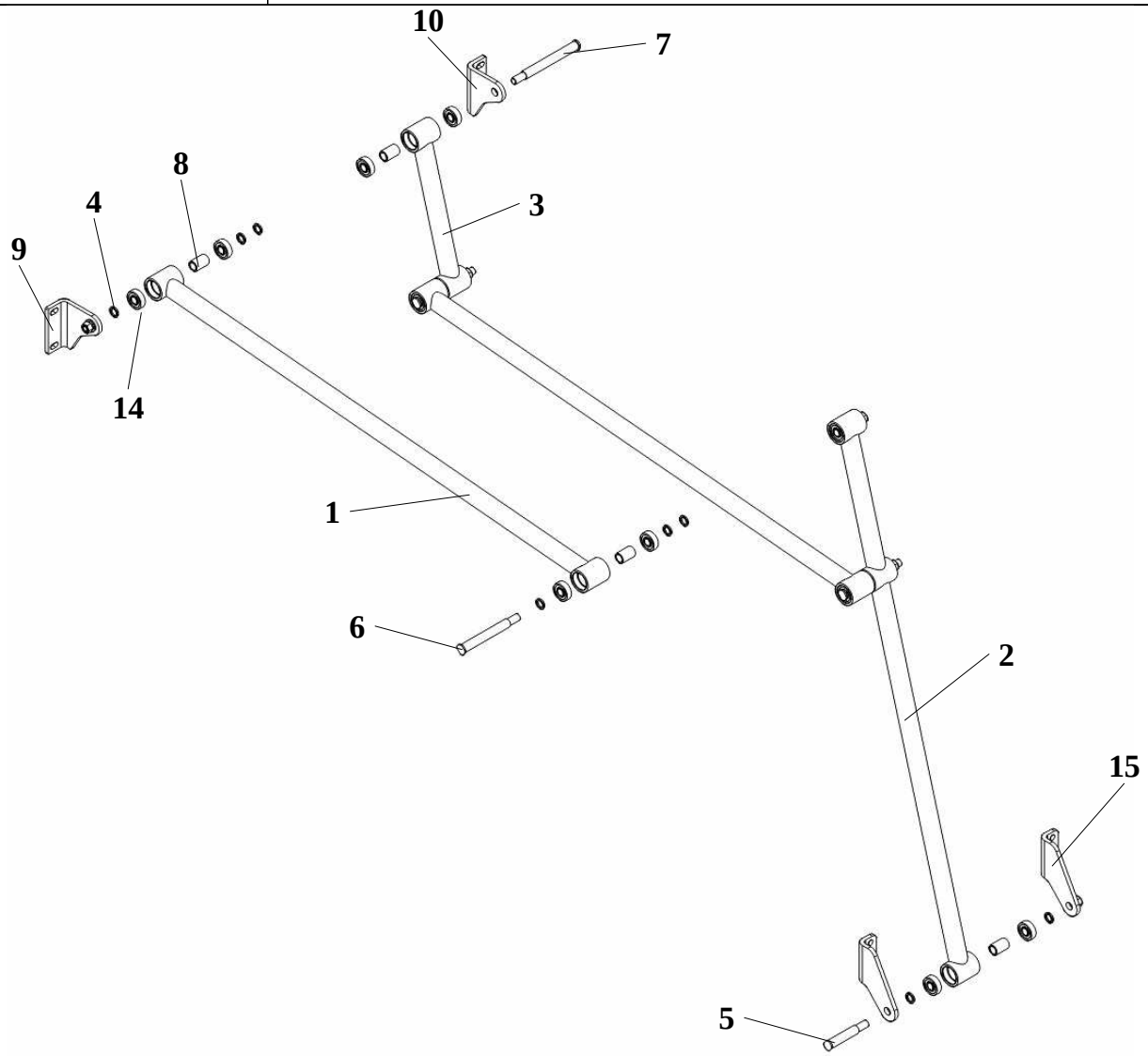

№ позиции	Обозначение	Наименование	Кол-во
1	КСИЛ.305111.041	Поручень	2
2	КСИЛ.305111.053	Поручень	1
3	КСИЛ.305111.054	Поручень	1
4	КСИЛ.711141.502	Шайба	18
5	КСИЛ.715511.238	Ось	1
6	КСИЛ.715511.238-01	Ось	3
7	КСИЛ.715511.238-02	Ось	1
8	КСИЛ.715633.001	Втулка	9
9	КСИЛ.745312.628	Угольник	1
10	КСИЛ.745312.628-01	Угольник	1
11		Гайка шестигранная нормальная ГОСТ ISO 4032-М12-8-А9К	5
12		Шайба 12 65Г.019 ГОСТ 6402-70	5
13		Шайба С.12.04.019 ГОСТ 11371-78	2
14		Подшипник 180202 ГОСТ 8882-75	18
15	КСИЛ.745312.627	Угольник	2

КСИЛ.305111.051-01	Поручень

№ позиции	Обозначение	Наименование	Кол-во
1	КСИЛ.305111.041	Поручень	2
2	КСИЛ.305111.053	Поручень	1
3	КСИЛ.305111.054	Поручень	1
4	КСИЛ.711141.502	Шайба	18
5	КСИЛ.715511.238	Ось	1
6	КСИЛ.715511.238-01	Ось	3
7	КСИЛ.715511.238-02	Ось	1
8	КСИЛ.715633.001	Втулка	9
9	КСИЛ.745312.628	Угольник	1
10	КСИЛ.745312.628-01	Угольник	1
11		Гайка шестигранная нормальная ГОСТ ISO 4032-М12-8-А9К	5
12		Шайба 12 65Г.019 ГОСТ 6402-70	5
13		Шайба С.12.04.019 ГОСТ 11371-78	2
14		Подшипник 180202 ГОСТ 8882-75	18
15	КСИЛ.745312.627-01	Угольник	2

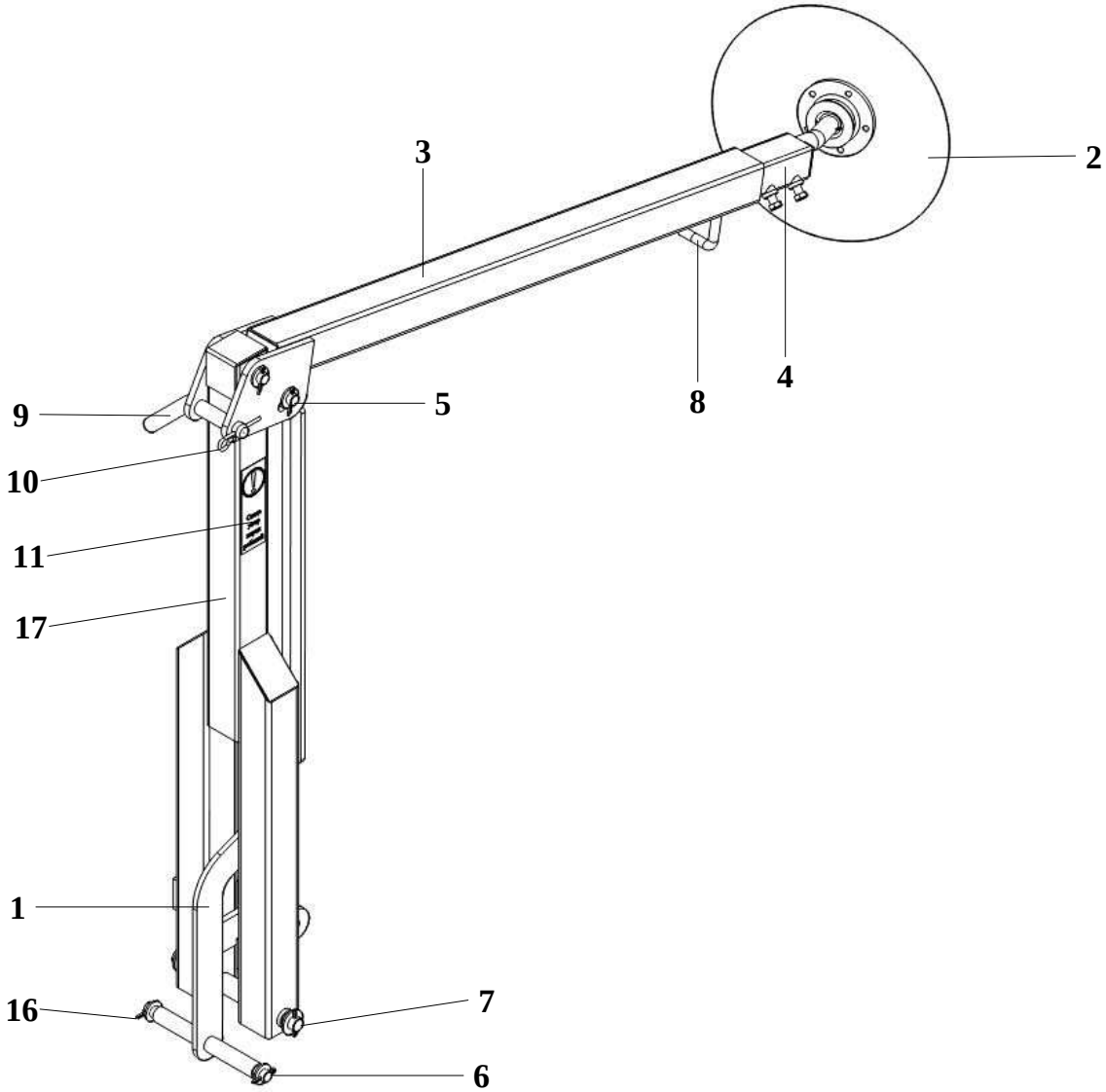

№ позиции	Обозначение	Наименование	Кол-во
1	КСИЛ.303674.003	Рычаг в сборе	1
2	КСИЛ.304165.049	Диск	1
3	КСИЛ.304591.025	Труба поворотная	1
4	КСИЛ.304591.038	Держатель	1
5	КСИЛ.713511.010	Ось	2
6	КСИЛ.713511.010-01	Ось	1
7	КСИЛ.713511.010-02	Ось	1
8	КСИЛ.715211.008	Ручка	1
9	КСИЛ.746612.030	Ручка	1
10	КСИЛ.746616.009	Защелка	1
11	КСИЛ.754466.287	Наклейка	1
12		Болт М10-6gх50.36.019(S16) ГОСТ 7805-70	2
13		Гайка М10-6Н.5.019 ГОСТ 5927-70	2
14		Шайба С.16.04.019 ГОСТ 11371-78	6
15		Шайба С.20.04.019 ГОСТ 11371-78	2
16		Шплинт 4х32.019 ГОСТ 397-79	8
17	КСИЛ.304591.022	Держатель	1

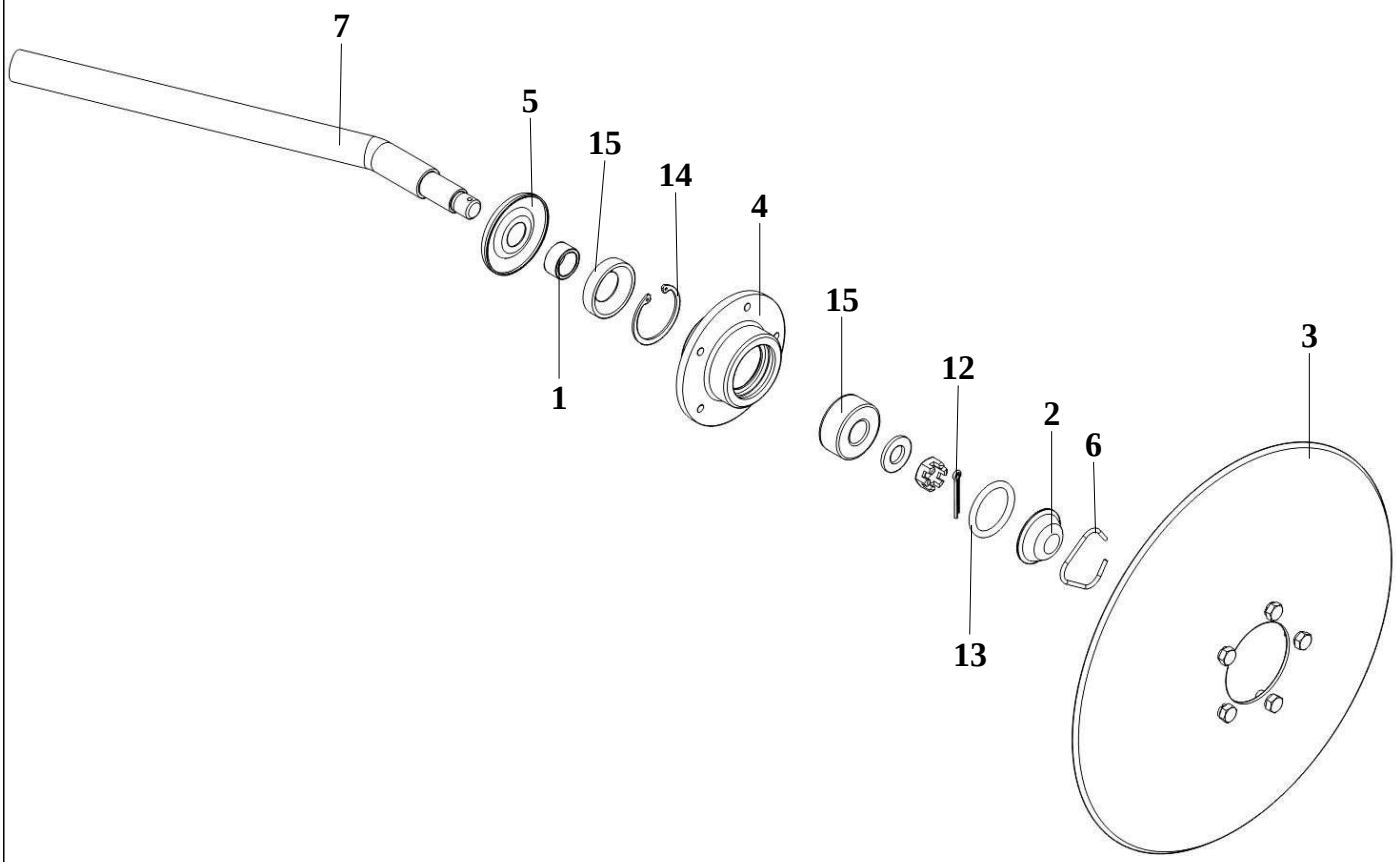

№ позиции	Обозначение	Наименование	Кол-во
1	КСИЛ.711141.253	Втулка	1
2	КСИЛ.712211.002	Колпачок	1
3	КСИЛ.712242.005	Диск	1
4	КСИЛ.713451.002	Ступица	1
5	КСИЛ.725133.007	Отражатель	1
6	КСИЛ.746616.022	Кольцо	1
7	КСИЛ.746712.035	Ось	1
8		Болт М8-6gх14.36.019(S13) ГОСТ 7805-70	5
9		Гайка М16-6Н.4.019 ГОСТ 5935-73	1
10		Шайба 8 65Г.019 ГОСТ 6402-70	5
11		Шайба С.16.04.019 ГОСТ 11371-78	1
12		Шплинт 4х32.019 ГОСТ 397-79	1
13		Кольцо 038-046-46-2-2 ГОСТ 9833-73/ГОСТ 18829-73	1
14		Кольцо В47.Ц6.хр. ГОСТ 13943-86	1
15		Манжета 1.1-26х47-1 ГОСТ 8752-79	1
16		Подшипник 3056204.2RS	1

№ позиции	Обозначение	Наименование	Кол-во
1	КСИЛ.303674.003	Рычаг в сборе	1
2	КСИЛ.304165.049	Диск	1
3	КСИЛ.304591.025	Труба поворотная	1
4	КСИЛ.304591.038	Держатель	1
5	КСИЛ.713511.010	Ось	2
6	КСИЛ.713511.010-01	Ось	1
7	КСИЛ.713511.010-02	Ось	1
8	КСИЛ.715211.008	Ручка	1
9	КСИЛ.746612.030	Ручка	1
10	КСИЛ.746616.009	Защелка	1
11	КСИЛ.754466.287	Наклейка	1
12		Болт М10-6gх50.36.019(S16) ГОСТ 7805-70	2
13		Гайка М10-6Н.5.019 ГОСТ 5927-70	2
14		Шайба С.16.04.019 ГОСТ 11371-78	6
15		Шайба С.20.04.019 ГОСТ 11371-78	2
16		Шплинт 4х32.019 ГОСТ 397-79	8
17	КСИЛ.304591.022-01	Держатель	1